TAVOLA RICAMBIO SOTTOCARRO TP 280 ECO

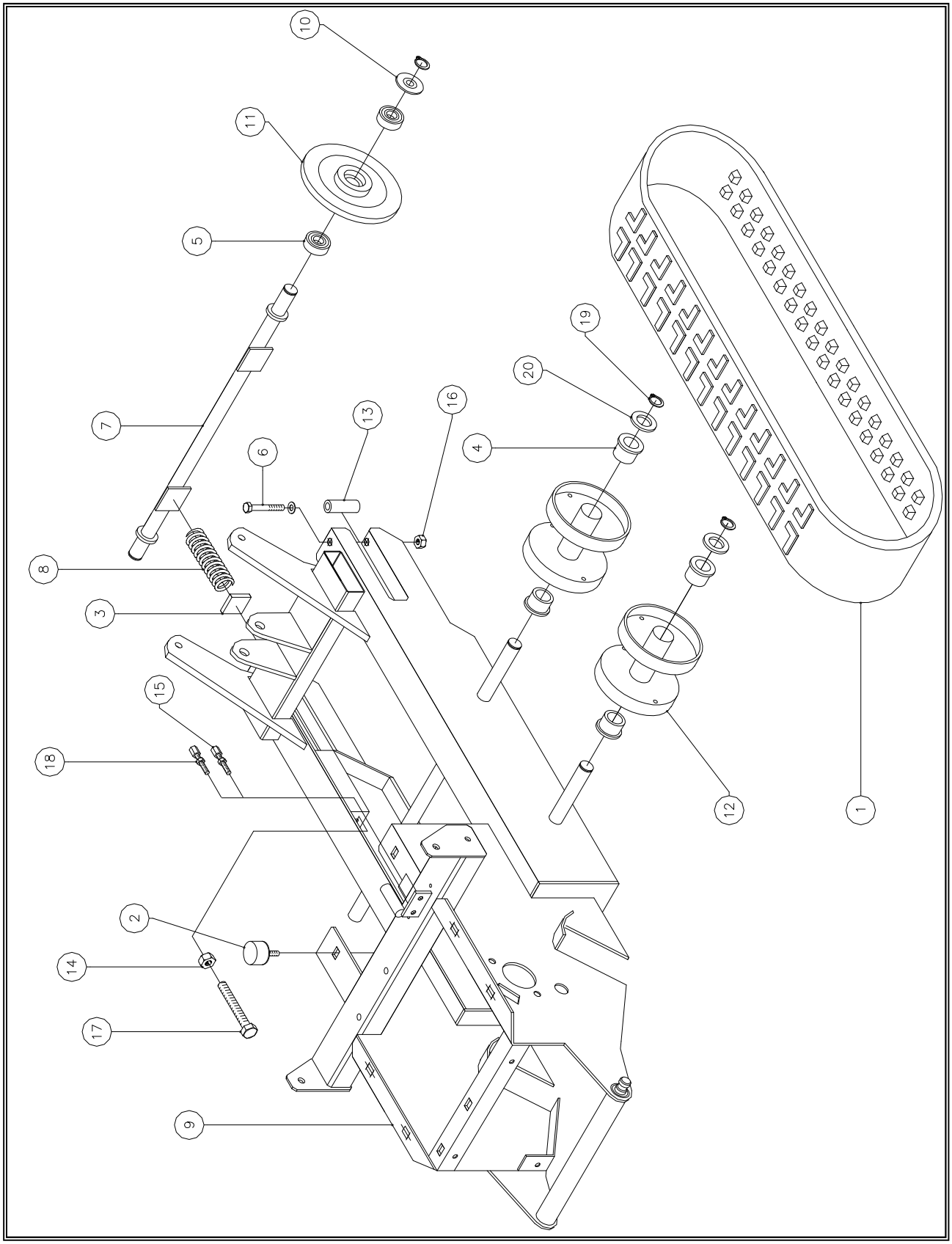

TAVOLA RICAMBIO SOTTOCARRO TP 280 ECO

Rif. Bild	Codice – P/N Teilnummer	Descrizione	Qty Anz	Note Hinweis
1	280.040	CINGOLO IN GOMMA	2	
2	280.070	SILENTBLOCK PIANALE	2	
3	380.155	PIATTO TENDICINGOLO	2	
4	380.099	BOCCOLA NYLON RULLO	8	
5	380.048	CUSCINETTO RUOTA DIREZIONALE	4	
6	380.103	BULLONE DISTANZIALE ASSALE	2	COMPLETO DI RONDELLA
7	280.067	ASSALE ANTERIORE	1	
8	280.147	MOLLA TENDITORE CINGOLO	2	
9	280ECO.001	TELAIO TP 280 ECO	1	
10	280ECO.003	RONDELLA RUOTA ANTERIORE	2	
11	280.215	RUOTA ANTERIORE STAMPATA	2	
12	380.001	RULLO GUIDA CINGOLO	4	
13	380.104	DISTANZIALE RUOTA ANTERIORE	2	
14	380.102	DADO TENDICINGOLO	2	
15	380.109	REGISTRO TENDITORE CINGHIA	1	
16		DADO DISTANZIALE	2	
17	380.101	BULLONE TENDICINGOLO	2	
18	280.072	REGISTRO FRENO	1	
19	280ECO.004	SEEGER RULLO	6	
20	280ECO.003	RONDELLA RULLO	4	

TAVOLA RICAMBIO TRASMISSIONE 1 TP 280 ECO

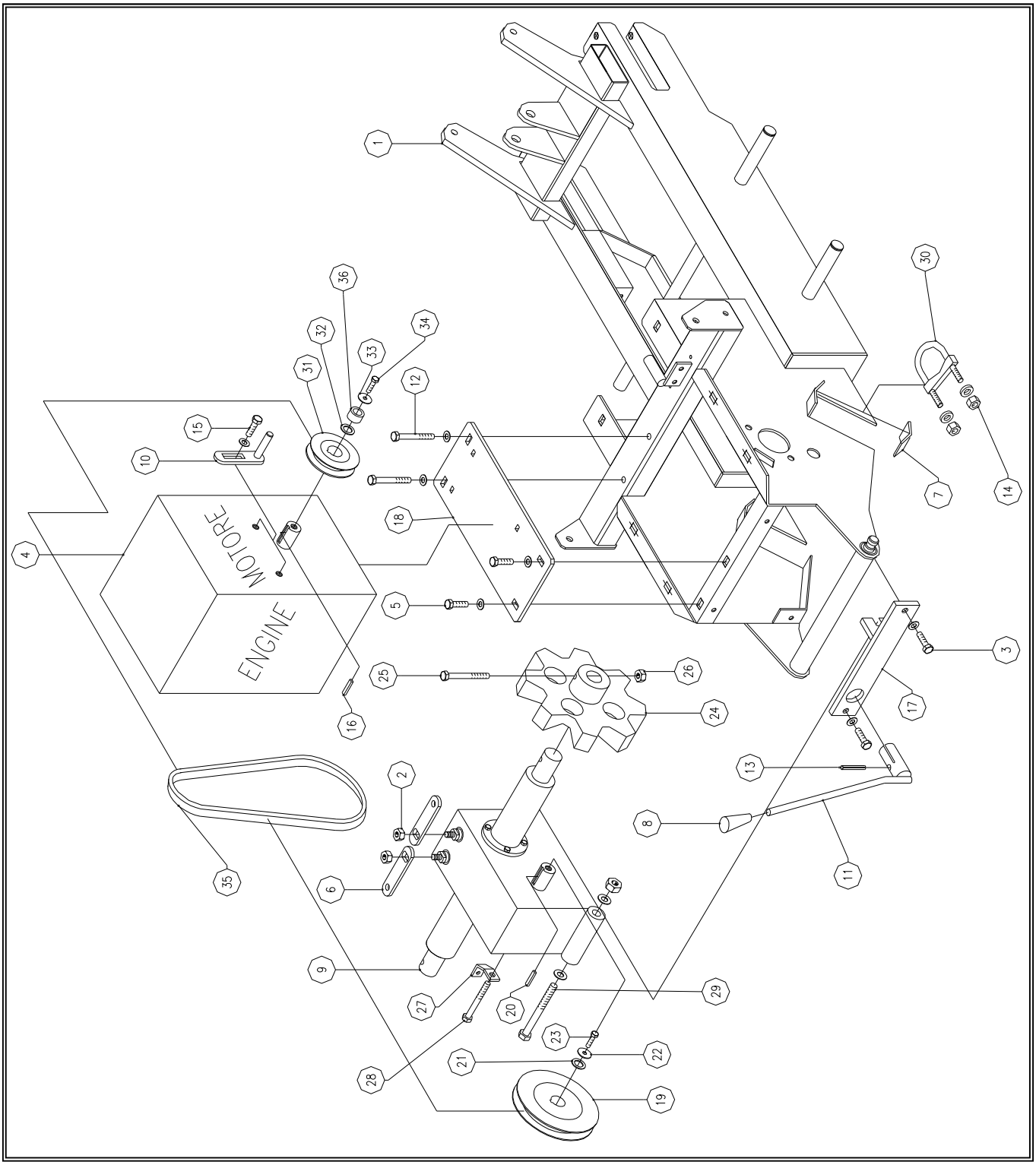

TAVOLA RICAMBIO TRASMISSIONE 1 TP 280 ECO

Rif. Bild	Codice – P/N Teilnummer	Descrizione	Qty Anz	Note Hinweis
1	280ECO.001	TELAIO TP 280 ECO	1	
2		DADO LEVA STERZO SU CAMBIO	2	
3		BULLONE SUPPORTO POSTERIORE CAMBIO	2	COMPLETO DI RONDELLA
4		MOTORE TERMICO	1	
5	280.066	BULLONE PIASTRA SUPPORTO MOTORE TERMICO	2	COMPLETO DI RONDELLA
6	280.079	LEVA COMANDO STERZO	2	
7	280.189	CONTROPIASTRA SUPPORTO CAMBIO	2	
8	280.186	POMOLO LEVA CAMBIO	1	
9	280.041	CAMBIO COMPLETO	1	
10	280.180	FERMO CINGHIA	2	
11	280.051	LEVA CAMBIO	1	
12	280.062	BULLONE PIASTRA SUPPORTO MOTORE TERMICO	2	COMPLETO DI RONDELLA
13		SPINA ELASTICA LEVA CAMBIO	1	
14		DADO STAFFA SUPPORTO CAMBIO	4	
15		BULLONE FERMO CINGHIA	2	COMPLETO DI RONDELLA
16	280.212	CHIAVETTA PULEGGIA MOTORE	1	
17	280.052	STAFFA SUPPORTO CAMBIO	1	
18	280.064	PIASTRA SUPPORTO MOTORE TERMICO	1	
19	280.037	PULEGGIA CAMBIO	1	
20	280.043	CHIAVETTA PULEGGIA CAMBIO	1	
21	280.145	RASAMENTO PULEGGIA CAMBIO	1	
22	280.047	RONDELLA PULEGGIA CAMBIO	1	
23	280.048	BULLONE PULEGGIA CAMBIO	1	
24	280.045	RUOTA MOTRICE	2	
25	280.046	BULLONE RUOTA MOTRICE	2	
26		DADO RUOTA MOTRICE	2	
27	280.049	STAFFA FERMO GUAINA	1	
28		BULLONE STAFFA FERMO GUAINA	1	COMPLETO DI RONDELLA
29		BULLONE SUPPORTO POSTERIORE CAMBIO	1	COMPLETO DI RONDELLA E DADO
30	280.031	STAFFA SUPPORTO CAMBIO ANTERIORE	2	
31	280.038	PULEGGIA MOTORE	1	
32	280.208	RASAMENTO PULEGGIA MOTORE	1	
33	280.210	RONDELLA PULEGGIA MOTORE	1	
34	280.211	BULLONE PULEGGIA MOTORE	1	
35	280.044	CINGHIA	1	
36	280.209	SPESSORE PULEGGIA MOTORE	1	

TAVOLA RICAMBIO TRASMISSIONE 2 TP 280 ECO

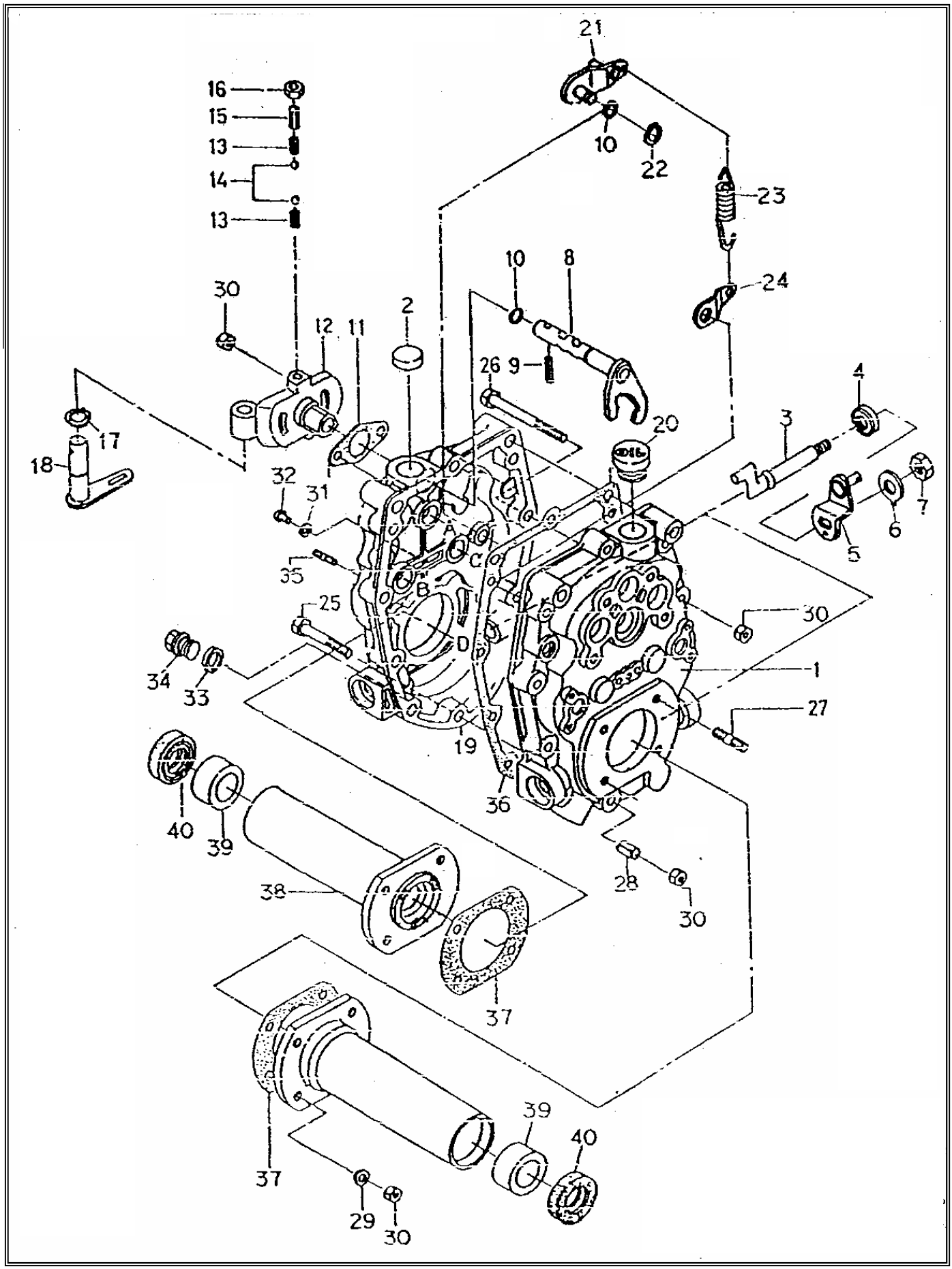

TAVOLA RICAMBIO TRASMISSIONE 2 TP 280 ECO

Rif. Bild	Codice – P/N Teilnummer	Descrizione	Qty Anz	Note Hinweis
1	280.075	SCATOLA DX	1	
2	280.076	TAPPO	1	
3	280.077	LEVA CAMBIO	2	
4	280.078	PARAOLIO	2	
5	280.079	LEVA STERZO	2	
6	280.080	RONDELLA	2	
7	280.081	DADO	2	
8	280.082	ALBERO COMPLETO	1	
9	280.083	SPINA ELASTICA	1	
10	280.084	O RING	2	
11	280.085	GUARNIZIONE	1	
12	280.086	SUPPORTO CAMBIO	1	
13	280.087	MOLLA	2	
14	280.088	SFERA	2	
15	280.089	VITE REGOLAZIONE	1	
16	280.090	DADO 10	1	
17	280.091	SEGEER	1	
18	280.092	SELETTORE	1	
19	280.093	SCATOLA SX	1	
20	280.094	TAPPO CARICO OLIO	1	
21	280.095	LEVA FRENO	1	
22	280.096	SEEGER	1	
23	280.097	MOLLA RITORNO	1	
24	280.098	LEVA	1	
25	280.099	BULLONE 8X50	8	
26	280.100	BULLONE 8X80	2	
27	280.101	PRIGIONIERO	10	
28	280.102.	GRANO	1	
29	280.103	RONDELLA	8	
30	280.104	DADO	20	
31	280.105	GUARNIZIONE	1	
32	280.106	VITE	1	
33	280.107	GUARNIZIONE	1	
34	280.108	TAPPO SCARICO	1	
35	280.109	PRIGIONIERO	1	
36	280.110	GUAR. SCATOLA	1	
37	280.111	GUAR. ASSALE	2	
38	280.112	ASSALE	2	
39	280.113	DISTANZIALE	2	
40	280.114	PARAOLIO	2	

TAVOLA RICAMBIO TRASMISSIONE 3 TP 280 ECO

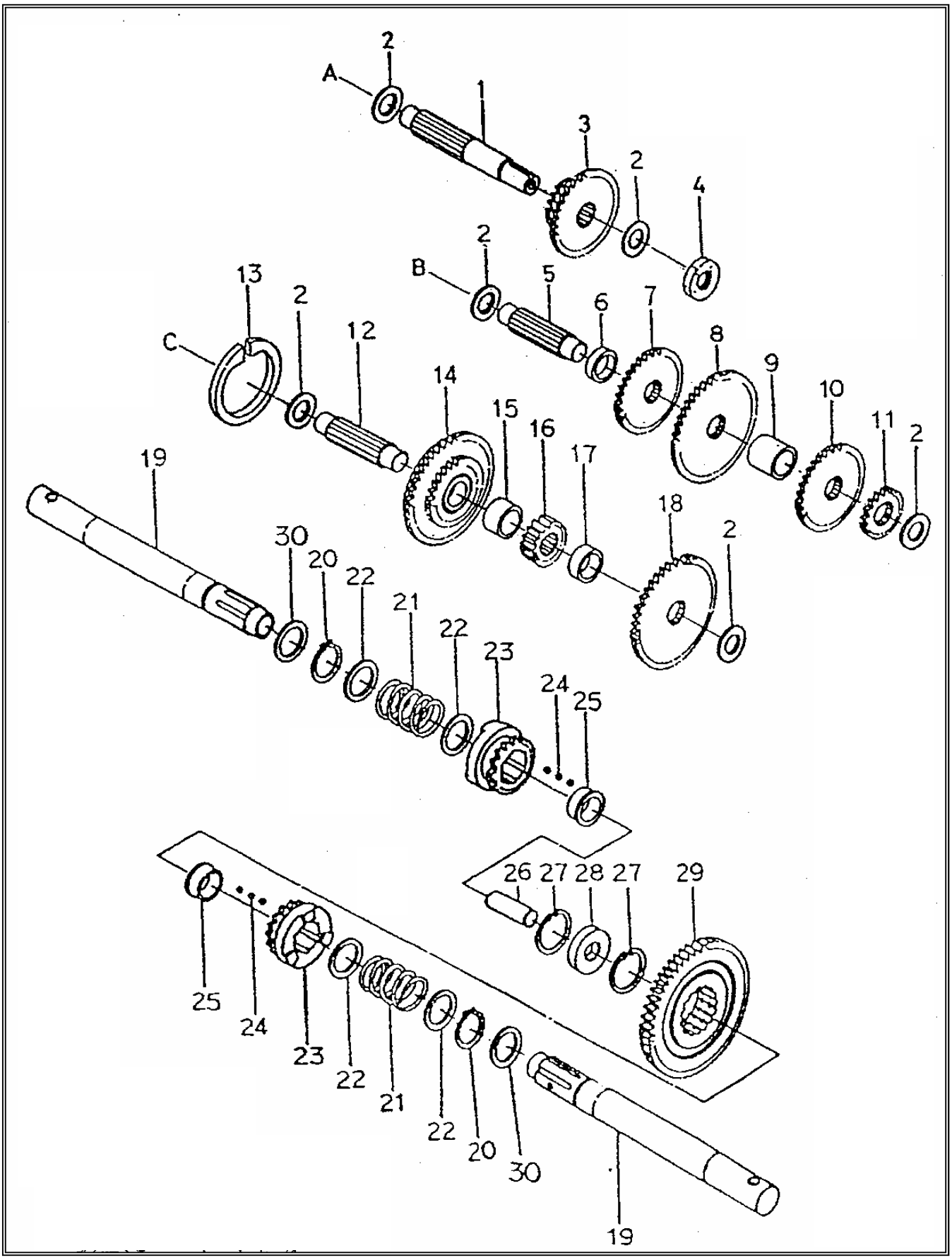

TAVOLA RICAMBIO TRASMISSIONE 3 TP 280 ECO

Rif. Bild	Codice – P/N Teilnummer	Descrizione	Qty Anz	Note Hinweis
1	280.115	ALBERO	1	
2	280.116	RONDELLA	6	
3	280.117	INGRANAGGIO 16-25	1	
4	280.118	PARAOLIO 17x32x6	1	
5	280.119	ALBERO	1	
6	280.120	DISTANZIALE	1	
7	280.121	INGRANAGGIO 29	1	
8	280.122	INGRANAGGIO 43	1	
9	280.123	DISTANZIALE	1	
10	280.124	INGRANAGGIO 33	1	
11	280.125	INGRANAGGIO 18	1	
12	280.126	ALBERO	1	
13	280.127	FRENO	1	
14	280.128	INGRANAGGIO 29-43	1	
15	280.129	DISTANZIALE	1	
16	280.130	INGRANAGGIO 15	1	
17	280.131	DISTANZIALE	1	
18	280.132	INGRANAGGIO 40	1	
19	280.133	ALBERO ASSALE COMP	1	
20	280.134	SEEGER 25	2	
21	280.135	MOLLA	2	
22	280.136	RONDELLA 25	4	
23	280.137	FRIZIONE	2	
24	280.138	SFERE 5-32	36	
25	280.139	FERMO	2	
26	280.140	ALBERO ASSE	1	
27	280.141	SEEGER 37	2	
28	280.142	DISTANZIALE	1	
29	280.143	INGRANAGGIO 54	1	
30	280.146	RONDELLA 25	2	

TAVOLA RICAMBIO COMANDI TP 280 ECO

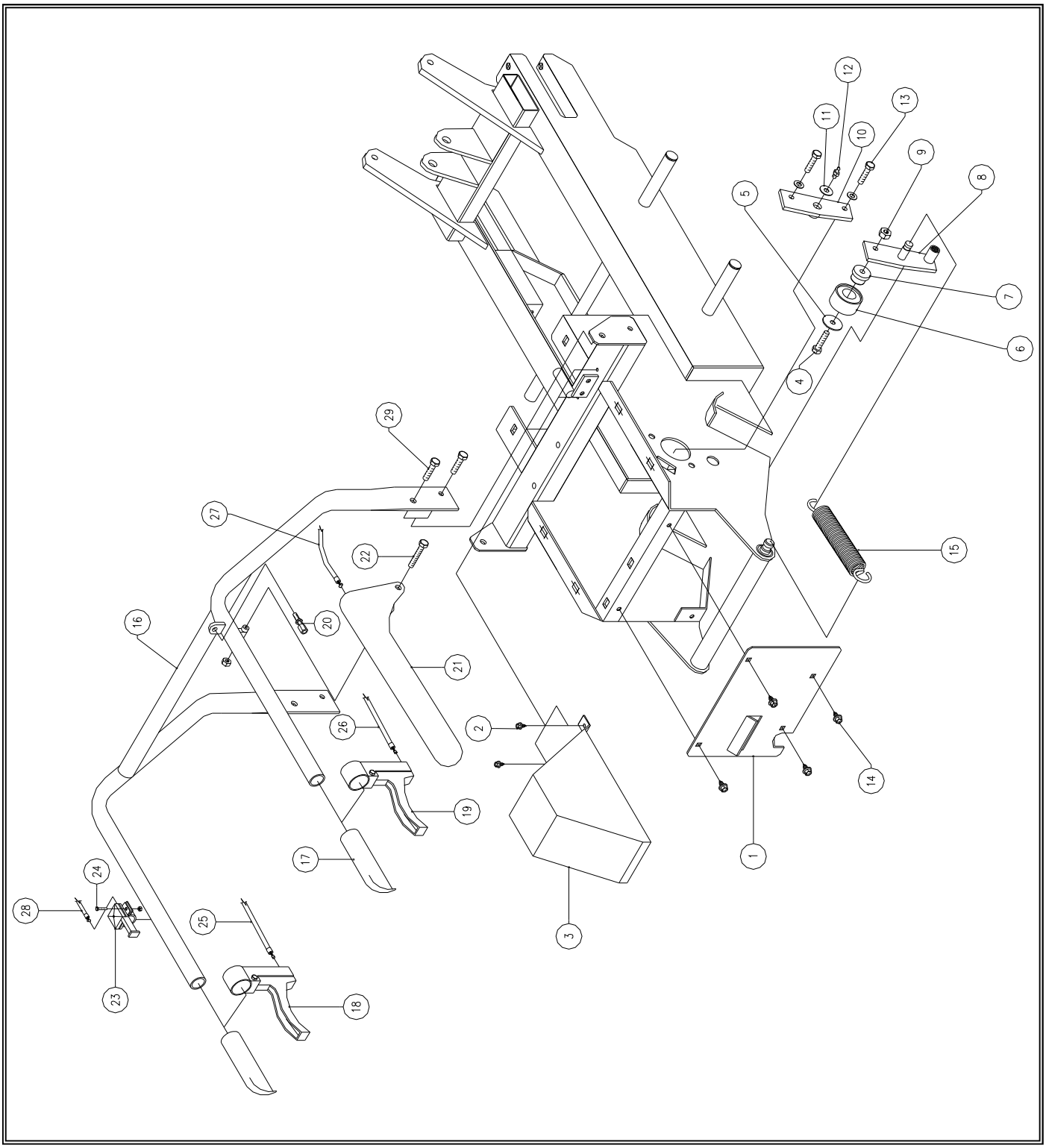

TAVOLA RICAMBIO COMANDI TP 280 ECO

Rif. Bild	Codice – P/N Teilnummer	Descrizione	Qty Anz	Note Hinweis
1	280.010	PROTEZIONE POSTERIORE CAMBIO	1	
2		VITE AUTOFORANTE PROTEZIONE CINGHIA	2	
3	280.065	CARTER PROTEZIONE CINGHIA	1	
4	280.055	BULLONE TENDICINGHIA	1	
5	280.056	RONDELLA TENDICINGHIA	1	
6	280.057	CUSCINETTO TENDICINGHIA	1	
7	280.187	PERNO TENDICINGHIA	1	
8	280.059	PIASTRA TENDICINGHIA	1	
9	280.188	CONTRODADO BULLONE TENDICINGHIA	1	
10	280.063	SUPPORTO TENDICINGHIA	1	
11	280.060	RONDELLA	1	
12	280.061	INGRASSATORE	1	
13		BULLONE SUPPORTO TENDICINGHIA	2	COMPLETO DI RONDELLA
14		VITE AUTOFORANTE PROTEZIONE POSTERIORE	4	
15	280.034	MOLLA TENDICINGHIA	1	
16	280.033	MANUBRIO COMANDI	1	
17	380.106	MANOPOLA GOMMA	2	
18	280.069	LEVA STERZO SX	1	COMPLETA DI BULLONE
19	280.069	LEVA STERZO DX	1	COMPLETA DI BULLONE
20	280.072	REGISTRO LEVA SICUREZZA	1	
21	280.203	LEVA SICUREZZA	1	
22		BULLONE LEVA SICUREZZA	1	COMPLETO DI DADO
23	380.113	MANETTINO ACCELERATORE	1	
24		VITE MANETTINO ACCELERATORE	1	
25	280.074	CAVO COMPLETO LEVA STERZO SX	1	
26	280.074	CAVO COMPLETO STERZO DX	1	
27	280.071	CAVO COMPLETO LEVA SICUREZZA	1	
28	280.068	CAVO COMPLETO ACCELERATORE	1	
29		BULLONI SUPPORTO MANUBRIO	4	

TAVOLA RICAMBIO PIANALE TUBOLARE
TP 280 ECO

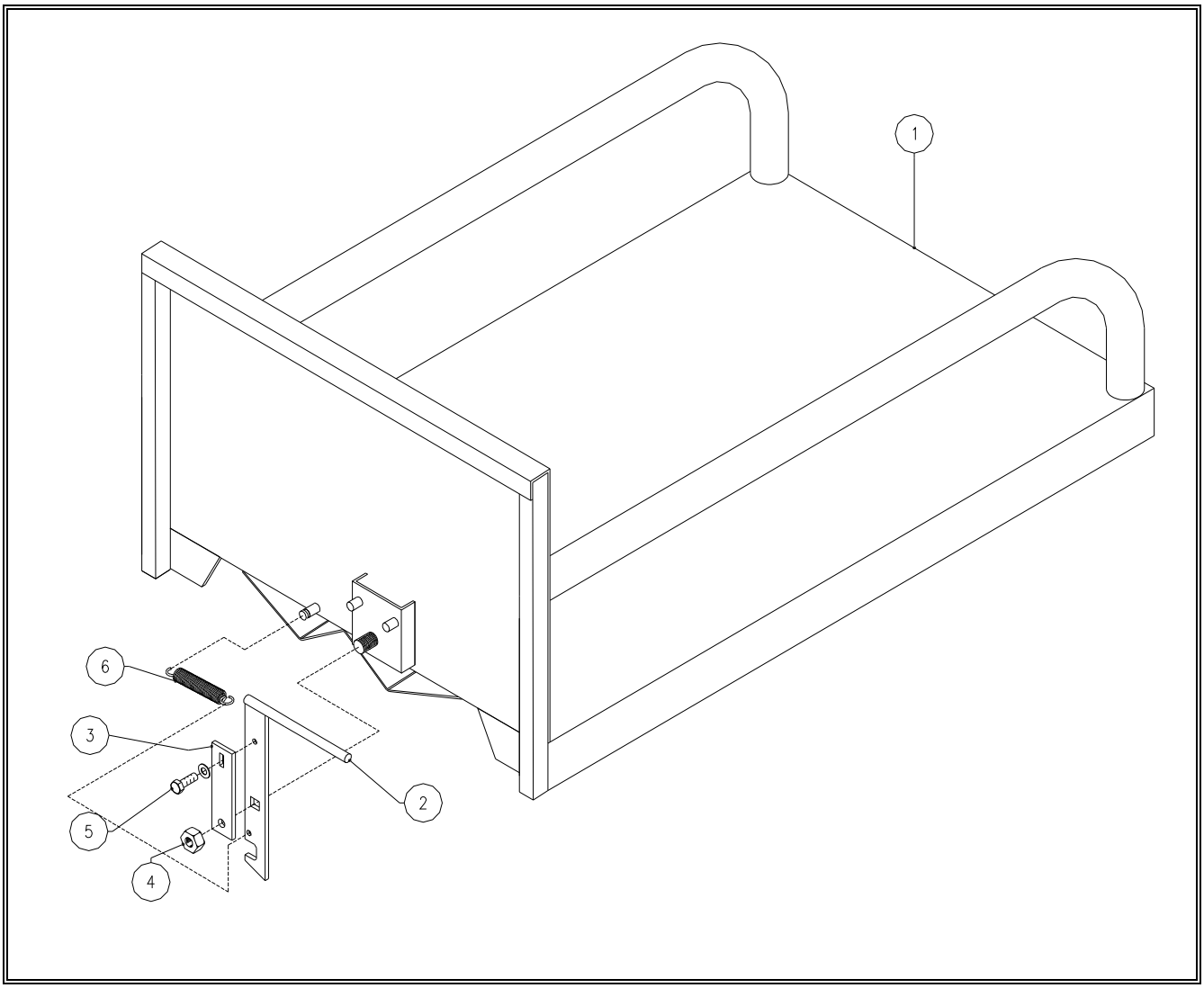

Rif. Bild	Codice – P/N Teilnummer	Descrizione	Qty Anz	Note Hinweis
1	280ECO.002	PIANALE TP 280 ECCO	1	
2	280.036	GANCIO PIANALE	1	
3	280.198	PIATTO REGISTRAZIONE	1	
4		DADO GANCIO PIANALE	1	
5		BULLONE PIATTO GANCIO PIANALE	1	COMPLETO DI RONDELLA
6	280.197	MOLLA RICHIAMO GANCIO PIANALE	1	

TAVOLA RICAMBIO PIANALE ALLARGABILE
TP 280 ECO

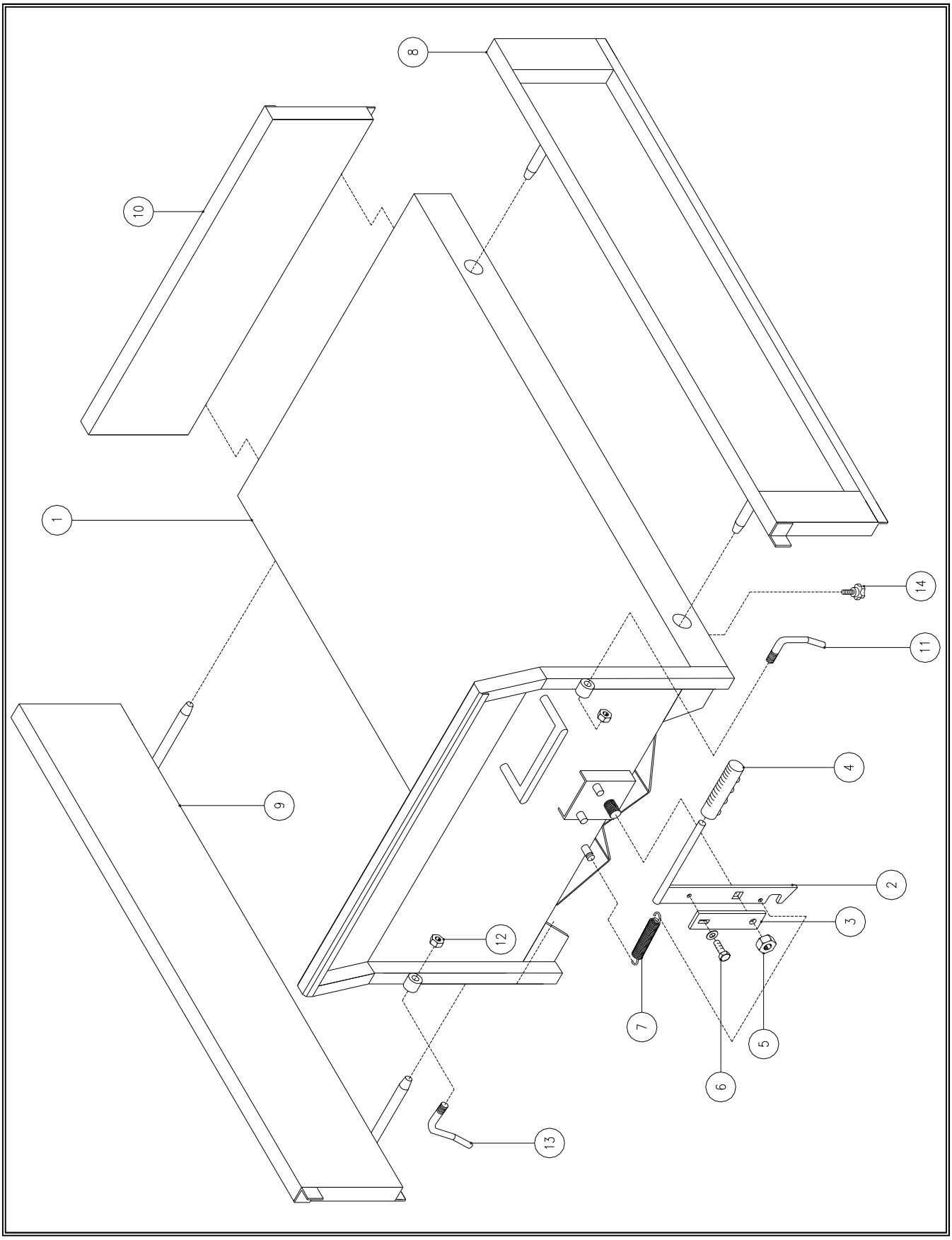

TAVOLA RICAMBIO PIANALE TP 280 ECO

Rif. Bild	Codice – P/N Teilnummer	Descrizione	Qty Anz	Note Hinweis
1	280.145	PIANALE TP 280	1	
2	280.036	GANCIO PIANALE	1	
3	280.198	PIATTO REGISTRAZIONE	1	
4	280.199	MANOPOLA GANGCIO	1	
5		DADO GANCIO PIANALE	1	
6		BULLONE PIATTO GANCIO PIANALE	1	COMPLETO DI RONDELLA
7	280.197	MOLLA RICHIAMO GANCIO PIANALE	1	
8	280.201	SPONDA DESTRA PIANALE	1	
9	280.195	SPONDA SINISTRA PIANALE	1	
10	280.202	SPONDA ANTERIORE PIANALE	1	
11	280.200	GANCIO SPONDA DX	1	
12		RONDELLA E DADO GANCIO	2	
13	280.194	GANCIO SPONDA SX	1	
14	280.196	VOLANTINO FERMO SPONDA	4	

ELENCO CODICI PARTICOLARI

CODICE	DESCRIZIONE	QUANTITÀ	NOTE
280.031	STAFFA SOSTEGNO CAMBIO	1	
280.032	TELAIO	1	
280.033	MANUBRIO COMANDI	1	
280.034	MOLLA RITORNO TENDICINGHIA	1	
280.035	LEVA SICUREZZA	1	SOST. DA 280.203
280.036	GANCIO PIANALE	1	
280.037	PULEGGIA CAMBIO	1	
280.038	PULEGGIA MOTORE	1	
280.039	TENDICINGHIA	1	
280.040	CINGOLO IN GOMMA	2	
280.041	GRUPPO CAMBIO COMPLETO	1	
280.042	GANCIO CAVETTO FRENO	1	
280.043	CHIAVETTA PULEGGIA CAMBIO	1	
280.044	CINGHIA	1	
280.045	RUOTA MOTRICE	1	
280.046	BULLONE SUPPORTO POSTERIORE CAMBIO	1	COMPLETO DI RONDELLE E DADO
280.047	RONDELLA A SPESSORE PULEGGIA CAMBIO	1	
280.048	BULLONE PULEGGIA CAMBIO	1	
280.049	STAFFA FERMO GUAINA	1	
280.050	BULLONE LEVA CAMBIO	1	
280.051	LEVA CAMBIO	1	
280.052	STAFFA POSTERIORE SUPP. CAMBIO		
280.053	BULLONE		
280.054	BULLONE STAFFA POST. CAMBIO	2	
280.055	BULLONE TENDICINGHIA	1	
280.056	RONDELLA TENDICINGHIA	1	
280.057	CUSCINETTO TENDICINGHIA	1	
280.058	BARILOTTO	1	
280.059	SUPPORTO TENDICINGHIA	1	
280.060	RONDELLA STAFFA SUPP. TENDICINGHIA	1	
280.061	INGRASSATORE TENDICINGHIA	1	
280.062	BULLONE SUPPORTO TENDICINGHIA	2	
280.063	STAFFA SUPPORTO EST. TENDICINGHIA	1	
280.064	PIASTRA SUPPORTO MOTORE	1	
280.065	CARTER PROTEZIONE CINGHIA	1	
280.066	BULLONE ANTERIORE PIASTRA MOTORE	2	COMPLETO DI RONDELLA

ELENCO CODICI PARTICOLARI

CODICE	DESCRIZIONE	QUANTITÀ	NOTE
280.067	ASSALE ANTERIORE	1	
280.068	CAVO ACCELERATORE	1	SOST. DA 280.220
280.069	LEVA STERZO	2	SOST. DA 280.222
280.070	SILENTBLOCK PIANALE	1	
280.071	CAVO LEVA SICUREZZA	1	
280.072	REGISTRO CAVO SICUREZZA	1	
280.073	GUINA CAVO SICUREZZA	1	
280.074	CAVO COMPLETO DI GUAINA	1	SOST. DA 280.212
280.075	SCATOLA DX (CAMBIO)	1	
280.076	TAPPO (CAMBIO)	1	
280.077	LEVA (CAMBIO)	2	
280.078	PARAOLIO (CAMBIO)	2	
280.079	LEVA STERZO (CAMBIO)	2	
280.080	RONDELLA (CAMBIO)	2	
280.081	DADO (CAMBIO)	2	
280.082	ALBERO COMPLETO (CAMBIO)	1	
280.083	SPINA ELASTICA (CAMBIO)	1	
280.084	O RING (CAMBIO)	2	
280.085	GUARNIZIONE (CAMBIO)	1	
280.086	SUPPORTO (CAMBIO)	1	
280.087	MOLLA (CAMBIO)	2	
280.088	SFERA (CAMBIO)	2	
280.089	VITE REGOLAZIONE (CAMBIO)	1	
280.090	DADO 10 (CAMBIO)	1	
280.091	SEGEER (CAMBIO)	1	
280.092	SELETTORE (CAMBIO)	1	
280.093	SCATOLA SX (CAMBIO)	1	
280.094	TAPPO CARICO OLIO (CAMBIO)	1	
280.095	LEVA FRENO (CAMBIO)	1	
280.096	SEEGER (CAMBIO)	1	
280.097	MOLLA RITORNO (CAMBIO)	1	
280.098	LEVA (CAMBIO)	1	
280.099	BULLONE 8X50 (CAMBIO)	8	
280.100	BULLONE 8X80 (CAMBIO)	2	
280.101	PRIGIONIERO (CAMBIO)	10	
280.102	GRANO (CAMBIO)	1	
280.103	RONDELLA (CAMBIO)	8	
280.104	DADO (CAMBIO)	20	
280.105	GUARNIZIONE (CAMBIO)	1	

ELENCO CODICI PARTICOLARI

CODICE	DESCRIZIONE	QUANTITÀ	NOTE
280.106	VITE (CAMBIO)	1	
280.107	GUARNIZIONE (CAMBIO)	1	
280.108	TAPPO SCARICO (CAMBIO)	1	
280.109	PRIGIONIERO (CAMBIO)	1	
280.110	GUAR. SCATOLA (CAMBIO)	1	
280.111	GUAR. ASSALE (CAMBIO)	2	
280.112	ASSALE (CAMBIO)	2	
280.113	DISTANZIALE (CAMBIO)	2	
280.114	PARAOLIO (CAMBIO)	2	
280.115	ALBERO (CAMBIO)	1	
280.116	RONDELLA (CAMBIO)	6	
280.117	INGRANAGGIO 16-25 (CAMBIO)	1	
280.118	PARAOLIO 17x32x6 (CAMBIO)	1	
280.119	ALBERO (CAMBIO)	1	
280.120	DISTANZIALE (CAMBIO)	1	
280.121	INGRANAGGIO 29 (CAMBIO)	1	
280.122	INGRANAGGIO 43 (CAMBIO)	1	
280.123	DISTANZIALE (CAMBIO)	1	
280.124	INGRANAGGIO 33 (CAMBIO)	1	
280.125	INGRANAGGIO 18 (CAMBIO)	1	
280.126	ALBERO (CAMBIO)	1	
280.127	FRENO (CAMBIO)	1	
280.128	INGRANAGGIO 29-43 (CAMBIO)	1	
280.129	DISTANZIALE (CAMBIO)	1	
280.130	INGRANAGGIO 15 (CAMBIO)	1	
280.131	DISTANZIALE (CAMBIO)	1	
280.132	INGRANAGGIO 40 (CAMBIO)	1	
280.133	ALBERO ASSALE COMP (CAMBIO)	1	
280.134	SEEGER 25 (CAMBIO)	2	
280.135	MOLLA (CAMBIO)	2	
280.136	RONDELLA 25 (CAMBIO)	4	
280.137	FRIZIONE (CAMBIO)	2	
280.138	SFERE 5-32 (CAMBIO)	36	
280.139	FERMO (CAMBIO)	2	
280.140	ALBERO ASSE (CAMBIO)	1	
280.141	SEEGER 37 (CAMBIO)	2	
280.142	DISTANZIALE (CAMBIO)	1	
280.143	INGRANAGGIO 54 (CAMBIO)	1	
280.144	PIGNONE POMPA IDARULICA	1	FORNITO CON 280.152-280.153
280.145	PIANALE CON SPONDE ALLARGABILI	1	
280.146	RONDELLA 25 (CAMBIO)	2	
280.147	MOLLA TENDICINGOLO	2	
280.148	PIANALE DUMPER	1	
280.149	DISTRIBUTORE RIBALTABILE IDRAULICO	1	
280.150	SUPPORTO SERBATOIO OLIO	1	

ELENCO CODICI PARTICOLARI

CODICE	DESCRIZIONE	QUANTITÀ	NOTE
280.151	SERBATOIO OLIO IDRAULICO	1	
280.152	PIGNONE MOTORE	1	FORNITO CON 280.153-280.144
280.153	GIUNTO NYLON	1	FORNITO CON 280.152-280.144
280.154	POMPA A INGRANAGGI	1	
280.155	PISTONE RIBALTABILE	1	
280.169	MOTORE TERMICO SUBARU EX 13	1	
280.169	MOTORE TERMICO SUBARU EX 17	1	
280.169	MOTORE TERMICO HONDA GX 160	1	
280.170	PROLUNGA SCARICO OLIO MOTORE TERMICO	1	FUORI PRODUZIONE
280.180	FERMO CINGHIA	2	
280.181			
280.182	KIT TUBI RIBALTABILE IDRAULICO	1	
280.183	PERNO TENDICINGHIA	1	
280.184	DISTANZIALE RULLO GUIDA CINGOLO	4	
280.185	RASAMENTO PULEGGIA CAMBIO	1	
280.186	POMOLO LEVA CAMBIO		
280.187	PERNO SUPPORTO CUSCINETTO TENDICINGHIA	1	
280.188	CONTRODADO CUSCINETTO TENDICINGHIA	1	
280.189	CONTROPIASTRA STAFFA CAMBIO	1	
280.190	BULLONE	2	
280.191	CARTER CINGHIA CON RIBALTABILE IDRAULICO	1	
280.192	MOLLA TUBO ASPIRAZIONE	1	
280.193	LEVA DISTRIBUTORE	1	
280.194	GANCIO SPONDA SX	1	
280.195	SPONDA SX	1	
280.196	VOLANTINO FERMO SPONDA	4	
280.197	MOLLA RICHIAMO GANCIO PIANALE	1	
280.198	PIATTO REGISTRO GANCIO PIANALE	1	
280.199	MANOPOLA GANCIO PIANALE	1	
280.200	GANCIO SPONDA DX	1	
280.201	SPONDA DX	1	
280.202	SPONDA ANTERIORE	1	
280.203	LEVA SICUREZZA	1	2° SERIE
280.204	SUPPORTO TENDITORE CINGOLO	1	NON FORNIBILE
280.205	PIATTO REGISTRO LEVA SICUREZZA	1	
280.206	CAVO STERZO PER TP 285	2	
280.207	GUAINA PER FRENO TP 285	1	
280.207F	FILO PER FRENO TP 285	1	
280.208	RASAMENTO PULEGGIA MOTORE	1	
280.209	SPESSORE PULEGGIA MOTORE	1	

ELENCO CODICI PARTICOLARI

CODICE	DESCRIZIONE	QUANTITÀ	NOTE
280.210	RONDELLA A SPESSORE PULEGGIA MOTORE	1	
280.211	BULLONE PULEGGIA MOTORE	1	
280.212	CHIAVETTA PULEGGIA MOTORE	1	
280.213	CAVO STERZO TIPO NUOVO		
280.214	CAVO STERZO TP 280 ECO	2	
280.215	RUOTA ANTERIORE LAMIERA STAMPATA	2	
280.216	SUPPORTO GANCIO PIANALE DUMPER	1	
280.217	MANOPOLA SUPP. GANCIO PIANALE DUMPER	1	
280.218	PIASTRA LEVA STERZO	2	
280.220	FILO ACCELERATORE	1	
280.222	LEVA STERZO	2	
280.223	STAFFA SUPP. POMPA INGRANAGGIO	1	
280ECO.001	TELAIO TP 280 ECO	1	
280ECO.002	PIANALE TP 280 ECO		
280ECO.003	RONDELLA RULLO ASSALE	6	
280ECO.004	SEEGER RULLO E RUOTA	6	
285.001	TELAIO TP 285		
285.002			
285.003	LEVA CAMBIO TP 285		
285.004	SUPPORTO CAMBIO TP 285		
285.005	PROTEZIONE POST. CAMBIO TP 285		
285.006	PROTEZIONE INF. CAMBIO TP 285		
285.007	LEVA STERZO DX		
285.008	LEVA STERZO SX		
285.009			
285.010			
285.011	GRUPPO CAMBIO COMPLETO		
285.012	PIATTO SUPPORTO CAMBIO POST		NON FORN.
380.001	RULLO GUIDA	4	
380.048	CUSCINETTO RUOTA DIREZIONALE	4	
380.099	BOCCOLA NYLON RULLI	8	
380.101	BULLONE TENDICINGOLO	2	
380.102	DADO TENDICINGOLO	2	
380.103	BULLONE DISTANZIALE ASSALE	2	
380.104	DISTANZIALE RUOTA ANTERIORE	2	
380.106	MANOPOLA GOMMA	2	
380.109	REGISTRO TENDITORE CINGHIA	1	
380.113	MANETTINO ACCELERATORE	1	
380.155	PIATTO TENDICINGOLO	2	

ELENCO CODICI PARTICOLARI

CODICE	DESCRIZIONE	QUANTITÀ	NOTE
480H. 020	CINGOLO IN GOMMA	2	
480H.021	PIANALE ALLARGABILE	1	
480H.032	PIANALE DUMPER	1	
480H.033	SPONDA DX	1	
480H.034	SPONDA SX	1	
480H.035	SPONDA ANTERIORE	1	