Manual del operario de generador

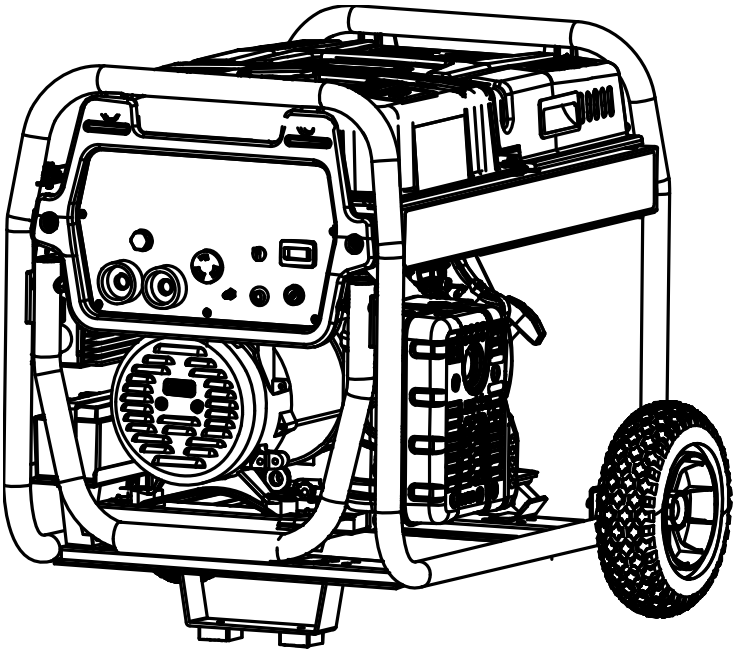

MZW-7000AE

Este manual le dirá cómo usar y darle mantenimiento a su generador soldadora MZW-7200AE, por favor lea el manual cuidadosamente antes de operar el equipo.

Operar el equipo en buenas condiciones incrementará su tiempo de vida. Si tiene alguna sugerencia para este manual favor de contactarnos.

Nos esforzamos en hacer mejoras a nuestros equipos para proveer lo mejor a nuestros clientes, por lo que las especificaciones de cada equipo pueden variar sin previo aviso, esperamos su comprensión.

Contenidos

Seguridad…….……1

Especificaciones…….……..5

Identificación de componentes…….……6

Preparación……...……...8

Comenzando……..11

Operación…….……12

Detener el motor……...15

Apagar el motor…….……16

Fallos comunes y soluciones……..21

Garantia.....……..22

1. Instrucciones de seguridad

Favor de leer el manual antes de operar, incumplimientos del manual puede ocasionar un riesgo para el operador, otros y el equipo.

1.1 Protéjase y a los demás. Soldar puede ser peligroso para usted mismo y otros: Asegúrese de nunca soldar sin una careta. Tanto el operador como los espectadores, de lo contrario pueden ocasionar daños a la vista que incluye: arco eléctrico, falla de reflejos, deslumbramiento y, chispas. Mirar el arco de soldadura sin careta puede provocar dolor e incluso ceguera temporal. El dueño/operador del equipo debe asegurarse de que lo utilice alguien con conocimientos previos de soldadura. Utilice equipo profesional de protección cuando se opere como:

-Careta

-Guantes resistentes al calor

-Ropa y zapatos de protección.

1.2 La fuente de alimentación y la corriente de la soldadora pueden causar daños por descargas. No toque dentro ni la placa frontal de la soldadora en ningún momento. Asegúrese de que el operador tenga aislamiento a tierra seca. No deje que su cuerpo y el electrodo toquen tierra al mismo tiempo.

1.3 Gases y vapores generados por la soldadura pueden causar serios problemas al operador y a los demás. Mantenga su cabeza alejada de un lugar donde pueda respirar vapores y gases y asegúrese de usar el equipo en un lugar ventilado.

1.4 No operar el equipo si cuenta con un marcapasos. Esto incluye estar en cualquier lugar cerca del equipo incluso si alguien más lo está operando. El campo magnético que genera la soldadora puede causar efectos adversos en un marcapasos

1.5 Las salpicaduras de soldadura pueden causar incendios o explosiones. No solde en situaciones peligrosas como cerca de inflamables, explosivos, un barril o tubo cerrado.

1.6 El tubo de escape, motor, compresor de aire y mofle producen mucho calor, no toque estas piezas o tenga objetos inflamables cerca de la unidad. Las altas temperaturas producidas por el escape son capaces de incendiar cualquier inflamable o explosivo.

1.7 Es importante que el equipo sea instalado, usado y mantenido por profesionales. No manipule o remueva ninguna señal de seguridad o advertencia de la unidad.

1.8 El motor opera con gasolina. Es importante que tenga en mente que esta unidad no puede ser utilizada en interiores. El monóxido de carbono no tiene olor y puede ser fatal en un corto periodo de tiempo.[2]

1.9 La gasolina es altamente inflamable y es capaz de causar una gran explosión. Apague el equipo antes de ponerle combustible o aceite. Asegúrese de tener suficiente espacio para la inflación natural del combustible antes de llenar el tanque. No debe fumar cerca de la fuente de combustible. Manténgase alejado de las flamas, chispas, etc. Asegúrese de limpiar cualquier derrame de combustible antes de comenzar.

1.10 La electricidad auxiliar (DC 230V) es de alto voltaje, evite que el equipo sea afectado por la humedad; la fricción excesiva de los cables puede ocasionar fuga de energía y cortos circuitos.

1.11 Revise el nivel de aceite antes de usar el equipo removiendo la varilla de aceite. No opere la unidad si tiene exceso de aceite ya que puede afectar su funcionamiento. Asegúrese de cambiar el aceite regularmente.

1.12 Absténgase de usar el compresor de aire mientras solda. También es recomendable que desconecte todas las fuentes del generador al soldar.

1.13 Usar la fuente de poder de la soldadora para descongelar la manguera está prohibido.

2. Especificaciones

Modelo		MZW-7000AE
Generador	Rango de voltaje	80
	Voltaje de trabajo (V)	22.4 ~ 27.6
	Rango de amperaje (A)	50 ~ 200
	Factor de duración de ciclo	60%
	Curva de poder	Dropping character
	Voltaje de poder auxiliar (V)	DC-230
	Salida de voltaje auxiliar	6.000 W
Motor	Modelo	Yamaha MZ-400
	Enfriamiento	Enfriamiento de aire
	Válvula de aire	OHV
	Encendido	CID
	Capacidad de combustible (L)	25
	Alarma de aceite	SI
	Consumo (g/Hp.hr)	374
	Encendido	Manual / Eléctrico
Toda la maquina	Dimensiones L*W*H(mm)	
	Peso (kg)	97
	Grado de protección	IP21
	Grado de aislamiento	F
	Rueda de serie	Incluidas

3. Identificación de componentes

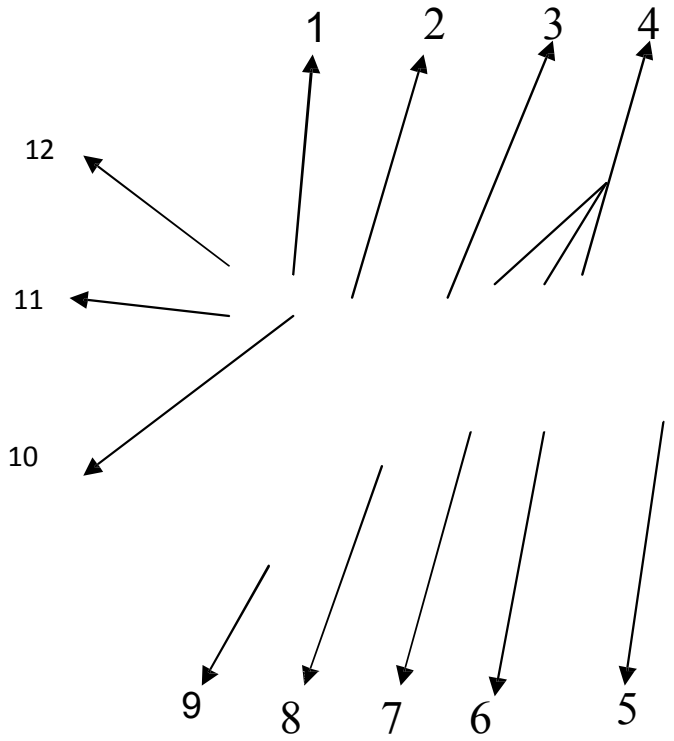

1. Voltímetro
2. Receptáculo de AC
3. Regulador de corriente
4. Terminales de cable de soldar
5. Manija
6. Cubierta de alternador
7. Alternador
8. Dren para aceite del motor
9. Llantas
10. Terminal de tierra
11. Cortacircuitos
12. Interruptor del motor

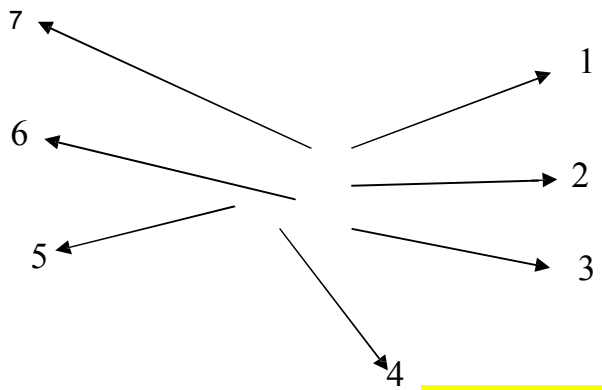

1. Módulo rectificador
2. Módulo rectificador MDS de paros pequeños?
3. Módulo rectificador APS?
4. Diodo rectificador
5. Módulo rectificador MDS de paros grandes?
6. Anillo recolector
7. Cepillo de carbón

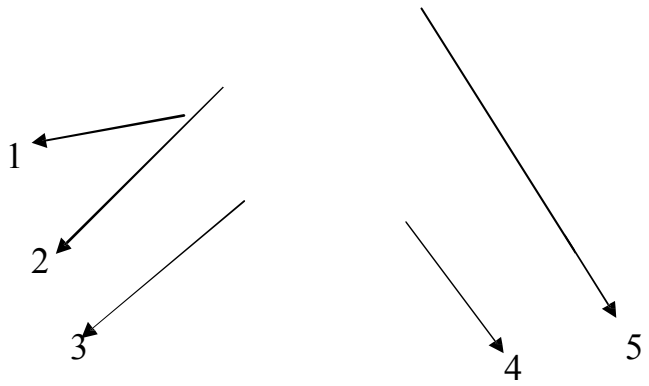

1. Ahogador
2. Válvula de combustible
3. Manija del arrancador
4. Tapón de aceite
5. Tanque de combustible

4. Preparación

4.1 Antes de encender la unidad lea el manual cuidadosamente, comprenda los procedimientos de operación y no encienda sin conocer su funcionamiento.

4.2 Cerciórese que todas las piezas de la unidad estén instaladas, tornillos, tuercas y otros conectores estén ensamblados correctamente, de lo contrario procure repararlos lo antes posible.

4.3 Revise el nivel de aceite del motor (El equipo debe estar inmóvil sobre el suelo y apagado).

4.3.1 Saque el indicador de nivel de aceite y límpielo con un paño.

4.3.2 Después de insertarlo sáquelo para ver el nivel de aceite.

4.3.3 Si el nivel de aceite está cerca o debajo de la marca, abra la tapa protectora y deje al descubierto el indicador, desatorníllelo y vierta el aceite recomendado hasta el nivel de la marca. (Ver a continuación)

4.4 Recomendaciones de aceite para motor.

4.4.1 El aceite es un factor importante que afecta el desempeño del motor y su vida útil. Utilice aceite para motores a gasolina de cuatro tiempos, que cumpla con la clasificación API grado SE o un rango equivalente.

Recuerde verificar la clasificación API en la etiqueta del recipiente de aceite para asegurarse que contenga las letras SE o un grado equivalente.

4.4.2 Revise regularmente el aceite para evitar que el nivel esté muy bajo, alto, sucio o espeso y provoque fallas en el equipo.

4.4.3 Recomendamos el uso de aceite SAE10W-30. Cuando la temperatura promedio esté en el rango recomendado puede revisar la viscosidad mostrada en la gráfica.

4.5 Revise que haya suficiente combustible en el tanque. Rellénelo con el filtro de combustible dejando el espacio apropiado en el tanque para prevenir accidentes de expansión de combustible. La tapa del tanque debe estar bien asegurada después de llenarlo. El indicador de nivel de gasolina debe estar por encima de 90. No utilice gasolina vieja o contaminada ni petróleo/aceite mezclado además evite la suciedad y el agua en el tanque.

4.6 Inspección del filtro de aire.

4.6.1 Abra la presilla y después la tapa del filtro de aire.

4.6.2 Suelte los ganchos del orificio de la caja del filtro de aire y remueva la tapa del filtro de aire, cuidando de no dañarla.

4.6.3 Remueva el filtro de la tapa.

4.6.4 Revise que el filtro de aire esté limpio y en buenas condiciones. Si está sucio lávelo.[9] Si se encuentra dañado debe ser remplazado.

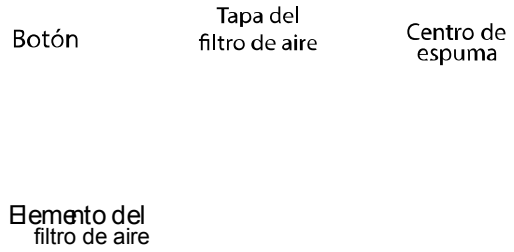

4.6.5 Recargue el elemento del filtro en el fondo del filtro de aire.

4.6.6 Vuelva a colocar la tapa del filtro de aire y verifique que no tenga fugas de aire. Asegúrese de que no haya orificios entre la tapa de arriba y la de abajo. Existe la posibilidad de que se filtre polvo en la ausencia del elemento del filtro o esté dañado, causando el desgaste del motor.

5. Comenzando

5.1 Encienda el interruptor de gasolina. La válvula se encuentra ubicada entre el tanque de combustible y el carburador. Para iniciar el generador cambie la válvula a la posición “ON”. Después de apagar el generador regrese la válvula a la posición “OFF”.

Interruptor de gasolina

OFF

ON

5.2 El ahogador provee una mezcla enriquecida de combustible cuando se enciende un motor frío. Éste puede ser abierto y cerrado operando el ahogador manualmente. Jale la barra para cerrarlo para un encendido frío. Después de comenzar empuje la barra para abrirlo, esto proveerá aire y combustible al motor.

5.3 Encendido y apagado del motor

5.3.1 Encendido eléctrico: Gire a la derecha la llave en el panel de control hasta que encienda el motor y regrésela a la posición original. Si no enciende vuelva a intentar en 30 segundos.

5.3.2 Para encender el motor, Tire de la empuñadura del arrancador firmemente hasta que se sienta resistencia, luego tire con fuerza.

Nota: No deje que la empuñadura del arrancador se azote contra el motor, regrésela suavemente devuelta a su lugar.

6. Operación

6.1 Temperatura ambiental: Soldar: -10°C ~ 40°C.

6.2 Transporte y almacenamiento: -20°C ~ 55°C.

6.3 Humedad relativa: ≤50% en 40°C, ≤90% en 20°C, altitud apropiada ≤ 1,000.

6.4 Ángulo de inclinación: El ángulo de inclinación de la fuente de electricidad para soldar no debe de exceder los 10°.

6.5 Excitación del grupo electrógeno

6.5.1 Después de un largo periodo sin utilizar la soldadora u operar una nueva, el excitador del alternador debe ser recargado en caso de que no haya tensión en funcionamiento ni salida de poder auxiliar.

6.5.2 Prepare un batería de 12V o una batería seca de 5 ~ 6 pcs #1, y ponga en serie con baterías de 7.5V~9V como una fuente de poder para excitación.

6.5.3 Abra la tapa del alternador, encienda el motor y ajuste a velocidad ralentí, gire el interruptor a la derecha hasta el tope. Conecte el cepillo positivo (cable blanco) al polo positivo de la batería, y conecte el cepillo negativo (cable negro) al polo negativo de la batería, cargue de 1~2 segundos.

6.6 Utilice poder auxiliar, debe poner el motor en velocidad normal y cambiar el interruptor del regulador a la máxima potencia.

6.7 Si cuando se conecte el panel, hay un corto circuito o sobrecarga, el cortacircuitos lo apagará automáticamente, una vez apagado revise el exterior asegurándose de que se encuentre bien y después revise si excedió el límite de la máquina.

Nota: El cortacircuitos no puede controlar la salida de la soldadora. No debe utilizar el generador y la soldadora al mismo tiempo, ya que puede dañar el equipo o el alternador. Apague el generador de energía antes de utilizar la soldadora.

6.8 Socket de soldadura y la conexión de terminal: proporciona una sola terminal de soldadura. Sugerimos para elegir la varilla de soldadura y el alambre la siguiente referencia.

Ancho de las piezas de trabajo (mm)	≤ 2	3	4~5	6~12	Arriba de 13
Diámetro de varilla de soldadura (mm)	1.6 ~2.5	2.5~3.2	3.2~4	4.0~5.0	5.0~6.0

Diámetro de varilla de soldadura (mm)	2.0	2.5	3.2	4.0	≤ 5.0
Corriente de soldadura (A)	40~60	60~80	90~130	160~210	200~270

7. Detener el motor

7.1 Retire la carga: Apague el cortacircuitos, detenga la soldadura, deje que el motor trabaje por 3 minutos sin carga, después cambie la llave del interruptor la posición “OFF”.

7.2 Si se transporta o almacena por mucho tiempo, remueva la carga antes de detener el motor, después apague el interruptor del tanque de gasolina y deje el motor corriendo hasta que se apague automáticamente, esto para utilizar el combustible del carburador, evitar suciedad de carbono o de combustible en el carburador.

7.3 Revisión después de detener el motor: Cada tornillo y tuerca que lo conectan deben estar apretados.

7.4 Mantenimiento:

Un buen mantenimiento es esencial para la seguridad, economía y buena operación del equipo. También ayuda a reducir la contaminación del aire. Para ayudarlo a tener un cuidado apropiado de su equipo, las siguientes páginas incluyen un calendario de mantenimiento, rutinas de inspección de procedimientos y procedimientos de mantenimiento simples que pueden realizarse con herramientas de fácil manejo. Otros procedimientos son más complicados o requieren herramientas especiales y son impartidos por profesionales como nuestros técnicos u otro mecánico calificado.

Ciclo de mantenimiento diario 15

Artículo: Basado en el objetivo mensual o las horas de uso para mantenimiento		Cada vez	El primer mes o el día 20	Cada 3 meses o 50 días	Cada 6 meses o 100 días	Cada año o cada 300 días
Aceite del motor	Revisar nivel	o				
	Cambiar		o		o	
Filtro de aire	Revisar	o				
	Limpiar			o		
Sedimentación de vidrio	Limpiar				o	
Bujía	Revisar/ ajustar				o	
	Reemplazar					o
Juego de válvulas	Revisar/ ajustar					o
Cámara de combustión	Limpiar		Cada 500 horas			
Carcasa y filtro	Limpiar					o
Manguera de combustible	Revisar	o	De ser necesario cambiar cada 2 años			

8. Apagar el motor

8.1 Cambio de aceite de motor: Drene el aceite del motor mientras esté tibio para asegurarse de que salga todo más rápidamente.

8.1.1 Coloque el equipo en una superficie alta, remueva el tapón del dren y la arandela de sellado, retire el tapón del depósito de aceite y drénelo.

8.1.2 Después de drenar todo el aceite, instale el tapón y la arandela de sellado. Apriete el tapón de manera segura.

8.1.3 Rellene con el aceite recomendado y revise el nivel.

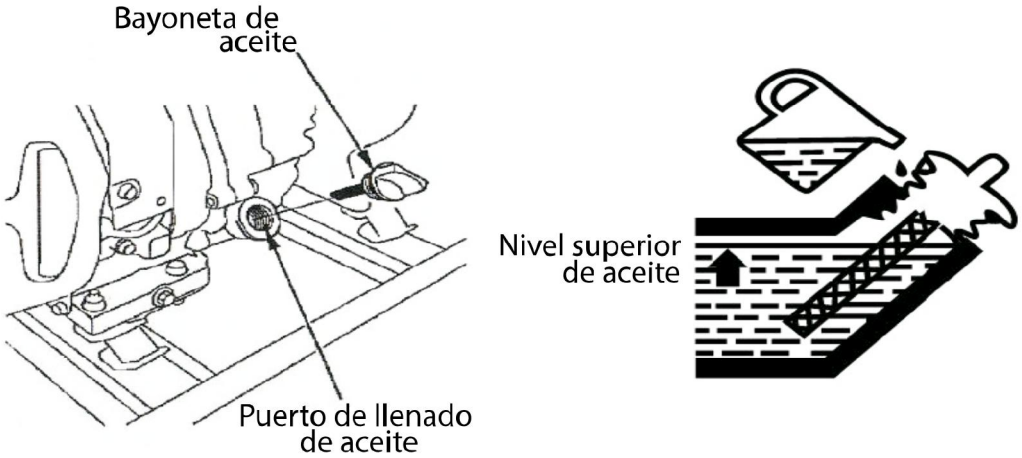

Nota: Para proteger el medio ambiente le pedimos al usuario que drene el aceite en un contenedor sellado. Una vez lleno deposite el aceite a un barril de desechos o a la compañía local encargada de desechos de aceite.

8.2 Limpieza del filtro de aire

1. Remojar	2. Exprimir	3. Aceite	4. Exprimir

8.3 Mantenimiento de bujía: Para mantener su generador en el máximo rendimiento, la bujía debe ser ajustada para deshacerse de cualquier residuo de carbón. Usar la bujía

incorrecta puede dañar el equipo. Asegúrese de contactar un técnico antes de cambiar la bujía. Siempre recuerde de verificar que la unidad tiene suficiente tiempo para enfriarse antes de realizar cualquier actividad de mantenimiento en la bujía.

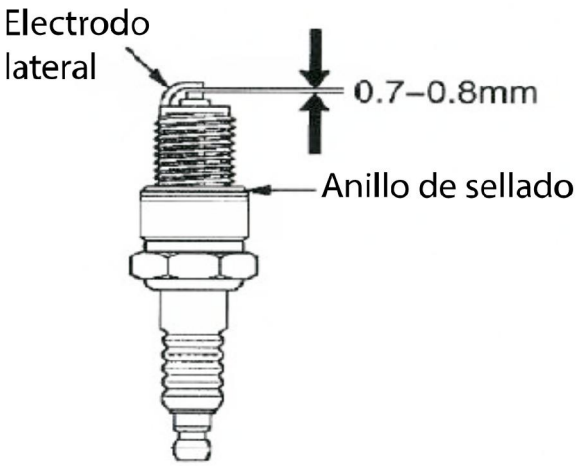

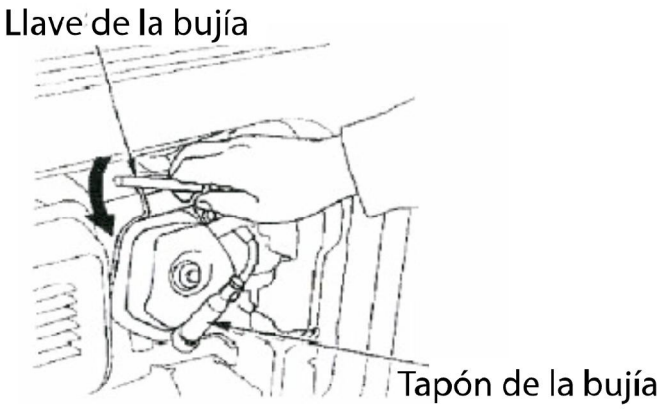

8.3.1 Primero limpie la suciedad alrededor de la bujía, después retire el tapón de la bujía y utilice una llave inglesa para retirarla.

8.3.2 Observe la bujía. Cámbiela si el aislante está roto o despostillado.

8.3.3 Mida el espacio de enchufe con un calibrador de espesores, de ser necesario, doble cuidadosamente el electrodo lateral, la distancia correcta debe ser 0,70 ~ 0,80 mm.

8.3.4 Revise que la arandela de la bujía se encuentre en buenas condiciones y enrósquela a mano no tan apretada. Después de que esté posicionada, apriétela

con la llave de bujía hasta comprimir la arandela. Si está instalando una bujía nueva, apriétela ½ vuelta después de que comprima la arandela. Si está reinstalando una bujía usada, apriete 1/8 ~ ¼ de vuelta después de que comprima la arandela.

Nota: La bujía debe estar firmemente apretada. Una bujía mal apretada puede sobrecalentarse y dañar el motor. Si está muy apretada el perno se puede dañar.

8.3.5 Vuelva a colocar la tapa.

8.4 Combustible

8.4.1 Dependiendo de la zona donde se encuentre, la gasolina tiene diferentes grados de oxidación y cambio, incluso en periodos cortos como 30 días, la gasolina se deteriora y oxida, además de dañar el carburador y el sistema de combustible. Consulte a su vendedor sobre cómo almacenar el equipo.

8.4.2 Una vez que la gasolina se deteriora, ocasionará que el motor tarde más en encender y que deje sedimentos coloides que bloquean el sistema de combustible. Si se detecta gasolina deteriorada podría necesitar reparar o cambiar el carburador y el sistema de combustible del motor.

8.4.3 La gasolina puede almacenarse en el tanque sin deteriorarse, dependiendo de diferentes factores como la mezcla de gasolina, temperatura y si está o no lleno el tanque. Si el tanque no está lleno, la gasolina se mezcla con el aire lo que provoca que se deteriore a mayor velocidad. Altas temperaturas y gasolina de mala calidad también aceleran su deterioro.

8.4.4 Drenado del tanque y el carburador:

9. Fallas comunes y soluciones

Falla	Causa de la falla	Solución de problemas
No arranca	1. La llave de combustible no abre 2. La llave de la válvula no abre 3. Nivel bajo de aceite 4. Problema con el sistema de alerta de aceite 5. Mala calidad de aceite 6. Bloqueo del circuito de aceite 7. Problema con el sistema de ignición 8. Problema con el carburador	1. Abre la llave de combustible 2. Refiera al paso 3. 3. Revise el nivel de aceite, llene hasta el nivel adecuado. 4. Jale el alambre de advertencia, reiniciar para confirmar (Después de confirmar debe parar la máquina) 5. Cambie el aceite del motor 6. Limpie el circuito de aceite 7. Revise y limpie la bujía, revise el aceite de ignición. 8. Limpie o repare el carburador
Genset sin salida	1. Medidor de voltaje roto 2. El cable conductor del alternador y el cable del panel de control se caen o no se conectan bien. 3. El cepillo y el anillo colector no ensamblan bien o se desconectaron 4. El panel AVR se rompió 5. Corto circuito, circuito abierto o un cable a tierra 6. El cortacircuitos no abre	1. Después de confirmar, detenga la máquina y reemplácelo 2. Revise y repárelo 3. Limpie el anillo colector o cambie el cebillo o conecte el cable 4. Reemplácelo 5. Inspeccione y repárelo o reemplace el bobinado del alternador 6. Abra el cortacircuitos (Solo use el poder auxiliar)
Corriente de salda alta o baja	1. Alta o baja velocidad de rotación 2. El cable de muestra se cae o se afloja	1. Ajuste la velocidad de rotación 2. Reconectar
Corriente baja o alta o no se puede ajustar	1. Baja o alta velocidad de rotación 2. Cortocircuito, circuito abierto o bobinado a tierra 3. El diodo rectificador o el MDS hace cortocircuito o se conecta a tierra	1. Ajuste la velocidad de rotación 2. Revise y repare o reemplace el bobinado del alternador 3. Remplace el módulo MDS o el diodo rectificador
Alternador que saca humo	1. Rotación del rotor y del estator 2. Sobrecargado 3. Cortocircuito o conexión a tierra del bobinado 4. Diodo rectificador o MDS hace corto circuito o conexión a tierra	1. Remplace o repare 2. Remueva carga 3. Reemplace el bobinado del alternador 4. Remplace el módulo MDS o el diodo rectificador

SECCIÓN 9 - GARANTÍA

POLÍTICA DE GARANTÍA DEL PROPIETARIO

NUESTRA GARANTÍA

Vila Grancha a su opción, de forma gratuita, reparará o reemplazará cualquier pieza (s) que, previa inspección, inspección y prueba por Vila Grancha o un Concesionario aut orizado de servicio de garantía, que presente defectos de materiales o mano de obra. Los gastos de transporte de las producto enviadas para su reparación o reemplazo bajo esta garantía debe a cargo del comprador. Conserve el recibo de comprobante de compra. Si no proporciona prueba de la fecha de compra inicial, la fecha de envío del fabricante del producto será utilizado para determinar el período de garantía inicial.

PLAZO DE GARANTÍA

Vila Grancha o cualquier Distribuidor autorizado del generador tendrá una garantía contra defectos de materiales o mano de obra por un período de un año, desde la fecha de compra, sujeto a las exclusiones señaladas en esta publicación. Las aplicaciones comerciales y de alquiler tienen una garantía de seis de servicio al cliente months.Vila Grancha tendrá en el suministro de piezas de repuesto por petición después de período de garantía, con tasa por los costes "Uso del consumidor" significa uso doméstico residencial por un consumidor final. "Uso comercial" significa cualquier otro uso, incluidos los utilizados con fines comerciales, industriales o comerciales o de alquiler. Una vez que el equipo se haya usado con fines comerciales, se considerará como uso comercial a efectos de esta orden

ACERCA DE LA GARANTÍA

Nos disfrute de nuestra garantía y le pedimos disculpas por las molestias causadas. Cualquier distribuidor de servicio autorizado puede llevar a cabo reparaciones en garantía. La mayoría de las reparaciones en garantía se gestionan normalmente, pero algunas veces la solicitud de servicio en garantía puede no ser procedente. Por ejemplo, la garantía no será válida si el equipo presenta daños debidos al mal uso, falta de instalación. Asimismo, la garantía no será válida si la fecha de fabricación o el número de serie del generador portátil ha sido removido o el equipo ha sido alterado o modificado. Durante el período de garantía, el distribuidor de servicio autorizado, a su elección, reparará o reemplazará cualquier pieza que, previa inspección, se encuentre defectuosa bajo uso y servicio normal. Esta garantía no cubre las reparaciones y equipos siguientes:

• REGULAR puesto: Outdoor Power Equipment, al igual que con todos los aparatos mecánicos, necesita parte del servicio periódico (s) y la sustitución de realizar según lo previsto. Esta garantía no cubre la reparación cuando el uso normal haya agotado la vida tiempo de una parte (s) o en el motor.

• Instalación y mantenimiento: Esta garantía no cubre los generadores o sus partes que han sido sometidos a la inadecuada o no autorizada assemblied, alterados, modificados o dañados debido al mal uso, negligencia, accidentes, sobrecarga, velocidad excesiva, impropios mantenimiento, reparación o almacenamiento inadecuados que, a nuestro juicio, han afectado desfavorablemente su rendimiento y fiabilidad. Esta garantía tampoco cubre el mantenimiento normal y partes, tales como filtros de aire, ajustes, limpieza del sistema de combustión y la obstrucción (Debido a la química, la suciedad, carbón, cal, y así sucesivamente).

mantenimiento, el transporte, la manipulación, el almacenamiento o inadecuada.

• **Otras exclusiones**

Esta garantía excluye piezas de desgaste tales como juntas tóricas, filtros, etc, o mal funcionamiento derivados de accidentes, uso indebido, modificaciones, alteraciones, servicio inadecuado, congelación o deterioro químico; dañadas relacionadas con roedores y / o plagas de insectos. Los accesorios tales como baterías de arranque del generador del adaptador juego de cables y cubiertas para almacenamiento quedan excluidos de la garantía del producto. Esta garantía excluye usado, reacondicionado y demostración de equipos, equipos utilizados para suministrar energía en sustitución de la red eléctrica, los equipos utilizados en las aplicaciones de soporte de vida, y los fallos debidos a otros eventos de fuerza mayor que escapan al control del fabricante, tales como, colisión, robo, vandalismo, disturbios o guerras, holocausto nuclear, incendio, congelación, rayos, terremoto, huracán, granizo, erupción volcánica, el agua o inundación, tornado o un huracán.

FORMULARIO DE RECLAMO DE GARANTÍA

\

Información primaria

Círculo uno: Consumidor Detallista Servicio

¿Había enviado la tarjeta de garantía? Si no, es necesario que comprueba la compra.
Sí No

¿Alguna vez has tenido el problema con la garantía de la misma unidad antes?
Sí No

Nomble: _____

Teléfono: _____

Dirección: _____

Ciudad, Estado, Zip Código: _

Fecha de compra: _____lugar: _____

Uso interior

Número Serial

Color del modelo

Número de reclamación

Número de RGA

Descripción del problema

_____

_____

_____

_____

_____

Toma la acción