ES

TRITURADORA DE SARMIENTOS

MANUAL INSTRUCCIONES

YDM-660, YDM-661, YDM-775

ANTES DE USAR LA MÁQUINA
LEER CON ATENCIÓN LAS INSTRUCCIONES
CONTENIDAS EN ESTE MANUAL

Traducción de instrucciones originales

SUMARIO

1. Descripción y características principales pág. 3
   1.1 Introducción
   1.2. Informaciones de la máquina y usos previstos
   1.3. Normas de seguridad
   1.4. Datos y características técnicas
2. Dispositivos de seguridad pág. 7
   2.1. Pictogramas de instrucción y seguridad
   2.2. Descripción de los mandos
3. Movilización, transporte, depósito pág. 9
   3.1. Movilización
   3.2. Transporte
   3.3. Depósito
4. Uso de la trituradora de sarmientos pág. 10
   4.1. Funcionamiento de los mandos
   4.2. Puesta en marcha del motor
   4.3. Uso de la máquina
   4.4. Detención del motor
5. Mantenimiento pág. 13
   5.1. Motor
   5.2. Caja de cambio
6. Eliminación pág. 14
7. Normas de garantía pág. 15
8. Declaración de conformidad CE pág. 16

1. DESCRIPCIÓN Y CARACTERÍSTICAS PRINCIPALES

1.1. INTRODUCCIÓN

Esta publicación suministra las instrucciones para el uso, el mantenimiento, los datos técnicos y las normas de seguridad de la máquina. Leerlo atentamente antes de utilizarla.
El presente manual, en caso de cesión o venta, siempre se debe entregar junto a la máquina. En caso de daño o pérdida es necesario solicitar una copia al fabricante. El manual se considera parte integrante de la máquina.
El contenido de este manual está en conformidad con las últimas informaciones técnicas disponibles en el momento de la impresión. La Empresa Fabricante se reserva el derecho de realizar modificaciones en cualquier momento, sin aviso previo y sin que esta publicación se pueda considerar inadecuada.

1.2. INFORMACIONES DE LA MÁQUINA Y USOS PREVISTOS

La trituradora de sarmientos conducida a pie es una máquina de uso agrícola semoviente con un solo eje, equipada con un rotor delantero dotado de cuchillos en 'Y'.
Estas máquinas se usan para realizar trabajos de siega de la hierba en los lugares donde no es necesario realizar la recogida y no llega el tractor con equipos más voluminosos; por lo tanto se emplean en pequeñas superficies, trabajos de acabado, en el acirate de los huertos, en los bordes de los canales, en zonas con pendencia relativamente pronunciada. La hierba cortada se reduce finamente de manera de descomponerse rápidamente.
La máquina está constituida por un grupo de cambio portante, en el cual está instalado un motor endotérmico que acciona las ruedas y el rotor delantero dotado de cuchillos que giran en un eje horizontal.
La máquina está accionada por un operador a tierra, que sigue el movimiento conduciéndola mediante un manubrio (estevas), en el cual están ubicados la mayoría de los mandos.

ATENCIÓN

Todo uso de la máquina distinto de los anteriormente indicados se considera no autorizado y peligroso.

Es posible que algunos dispositivos que se describen en el manual no estén presentes en Vuestra máquina, en función del equipamiento elegido y del mercado al cual la máquina está destinado.

1.3. NORMAS DE SEGURIDAD

En el presente manual se suministran informaciones y advertencias para la seguridad del usuario. Dichas advertencias son distintas por gravedad con la siguiente simbología.

PELIGRO

No respetar las instrucciones
PUEDE PROVOCAR LA MUERTE o
GRAVES LESIONES PERSONALES

ATENCIÓN

No respetar las instrucciones PUEDE
PROVOCAR GRAVES LESIONES PERSONALES.

ADVERTENCIA

no respetar las instrucciones PODRÍA provocar desgaste o rotura de partes de la máquina.

1.3.1. ADVERTENCIAS GENERALES

- Todas las máquinas, si se usan de manera no conforme con lo prescrito en este manual, pueden ser una potencial fuente de peligro.
- No levantar o transportar la máquina con el motor encendido.
- Aprender a apagar rápidamente el motor, familiarizarse con los mandos y aprender a usar correctamente la máquina.
- No usar la máquina con las protecciones o los dispositivos de seguridad defectuosos, quitados o desactivados. El Fabricante declina toda responsabilidad por accidentes causados por la alteración de los dispositivos de seguridad.
- Evitar usar la máquina en cercanías de otras personas, en especial niños o animales. Tener presente que el usuario de la máquina es responsable de los daños o de las lesiones provocadas a otras personas o a sus bienes.
- No permitir usar la máquina a niños o a personas inexpertas.
- No hacer funcionar el equipo al vacío si hay personas o animales en las cercanías.
- Inspeccionar la zona en donde se deberá trabajar quitando las piedras, los palos, eventuales cables metálicos y cualquier otro objeto que podría provocar golpes y roturas a la máquina.
- Usar la máquina siempre de día o con una buena iluminación.
- Nunca meter las manos o los pies en los órganos de trabajo de la máquina.
- No abandonar la máquina con el motor encendido.
- En las pendientes trabajar siempre en condiciones de seguridad y estabilidad. No trabajar en subida o en bajada sino siempre transversalmente en la dirección de mínima pendiente; prestar atención cuando se cambia de dirección.
- Por razones de seguridad nunca trabajar sobre pendientes superiores a 25°.
- No colocar la máquina en ambientes cerrados con carburante en el tanque; los vapores son una potencial fuente de peligro.
- Tener la máquina siempre bien limpia de hierba o grasa para evitar peligro de incendio.

1.3.2. PRUDENCIA

La prudencia es siempre la mejor regla para prevenir los incendios.

1.3.3. INSTRUCCIÓN

La máquina sólo debe ser usada por personas responsables, adecuadamente instruidas sobre el uso de la misma y autorizadas para operar con la máquina.

1.3.4. MANUALES DE LA MÁQUINA Y MOTOR

Leer atentamente ambos manuales antes de proceder con la puesta en marcha, el empleo, el mantenimiento, el abastecimiento de combustible u otras operaciones en la máquina.

1.3.5. PICTOGRAMAS

Leer todos los pictogramas colocados en la máquina y respetar las indicaciones que contienen antes de poner en marcha, accionar, abastecer o realizar el mantenimiento de la máquina. Sustituir rápidamente los pictogramas dañados o deteriorados.

1.3.6. INDUMENTARIAS ADECUADAS

- Colocarse siempre guantes resistentes para realizar el mantenimiento o la aplicación de utensilios de la máquina.
- Nunca trabajar con los pies desnudos o usando sandalias. Prepararse para el trabajo colocándose zapatos resistentes y pantalones largos.
- No colocarse ropas con anchas que puedan engancharse con partes en movimiento.
- Los cabellos largos se deben recoger.

1.3.7. CONDICIÓN FÍSICA

- Evitar usar la máquina en condiciones psico-físicas no idóneas.

1.3.8. RUIDO

Para reducir los inconvenientes debidos al ruido de la máquina es necesario no operar con el motor al máximo régimen de revoluciones. Colocarse protecciones auriculares.

1.3.9. RÉGIMEN MOTOR

No modificar el calibrado de las revoluciones del motor.

1.3.10. DISPOSITIVOS DE SEGURIDAD

- No emplear la máquina si las protecciones y los dispositivos de seguridad no son perfectamente eficientes.
- Volver a colocar siempre las protecciones después de haber realizado las operaciones de mantenimiento.
- Nunca alterar los dispositivos de seguridad.

1.3.11. PUESTA EN MARCHA DEL MOTOR

- Realizar siempre el relleno de carburante en zona bien aireada; no fumar durante esta operación. El carburante es altamente inflamable y siempre se debe conservar en recipientes idóneos para este uso.
- Antes de poner en marcha el motor desconectar

todas las palancas de mando. Tener los pies lejos de los órganos en movimiento de la máquina.

- Los gases de descarga son venenosos: no dejar el motor en marcha en un local cerrado.

1.3.12. DIMENSIONES

Las dimensiones de volumen de la máquina se indican en la figura 1.

FIG. 1

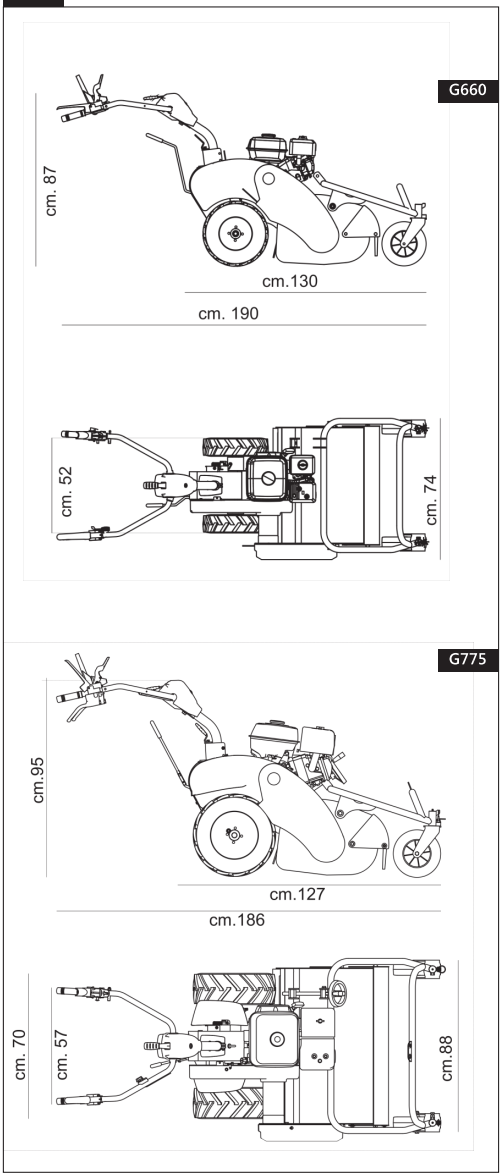

1.3.13. ASISTENCIA POST-VENTA

- Emplear exclusivamente Recambios Originales. Las partes no originales, además de hacer caer la garantía, podrían ser peligrosas reduciendo la duración y los rendimientos de la máquina.

En la solicitud de recambios es necesario especificar:

- número de matrícula del producto;
- número de código del recambio solicitado;
- cantidad solicitada.

FIG. 2

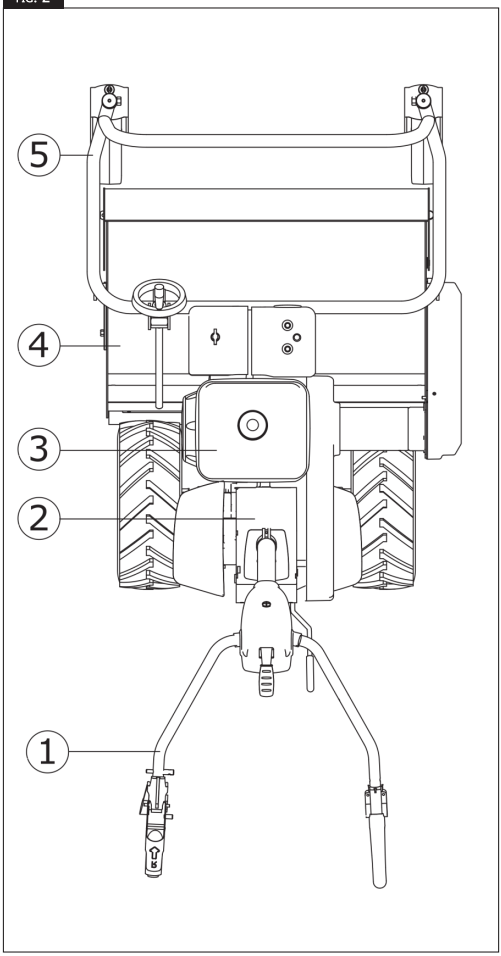

1) estevas de guía
2) grupo cambio
3) motor
4) capó rotor
5) chasis rotor

1.4. DATOS Y CARACTERISTICAS TECNICAS

MODELO	YDM-660, YDM-661	YDM-775
MOTOR	YAMAHA MX-200	YAMAHA MX-400
TIPO MOTOR	4 tiempos a gasolina	4 tiempos a gasolina
POTENCIA	4,8 kW (6,5 CV)	9,4 kW(14 CV)
CILINDRADA	192 cm^3	402 cm^3
TANQUE	3.9 Lts	6.1 Lts
CONSUMO HORARIO	1.4 Lts/h	2.5 Lts/h
PUESTA EN MARCHA	Con dispositivo autoenvolvente de tirón	
FRICCIÓN	Embrague/desembrague de correa	
CAMBIO	Con engranajes: 2 marcha adelante, 1 marcha atrás	
ESTEVAS	Regulables en altura y lateralmente	
RUEDAS	Neumáticas con perfil agrícola medida 13/5.00-6. Presión 2,25 bar	
NÚMERO CUCHILLOS	32	40
ANCHO DE TRABAJO	cm. 60	cm. 75
ALTURA DE CORTE	mm. 30-160	mm. 30-160
MASA	KG. 120	KG. 135

VELOCIDAD MÁXIMA

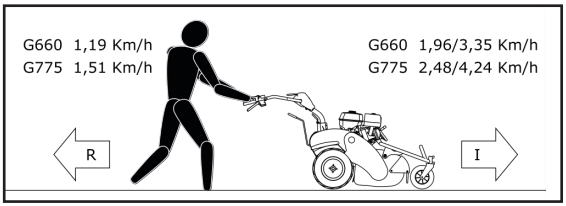

2. DISPOSITIVOS DE SEGURIDAD

Para asegurar al operador la máxima seguridad de trabajo la máquina cuenta con los siguientes dispositivos para la prevención de accidentes:

- Dispositivo que detiene instantáneamente el movimiento de la máquina manteniendo el motor encendido si se libere la toma de las estevas de guía (fig. 3, part. 1). El dispositivo cuenta con un pulsador de bloqueo para impedir el accionamiento accidental de la palanca.
- Dispositivo que detiene el movimiento de la herramienta dentro de 5 segundos cuando se libera la palanca de mando adecuada (fig. 3, part. 2). El dispositivo cuenta con bloqueo para impedir el embrague accidental.

FIG. 3

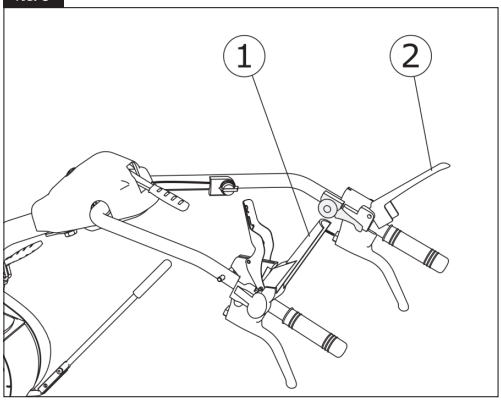

- Cárter delantero basculante que reduce la posibilidad de lanzamiento de objetos (fig. 4, part. 1).

FIG. 4

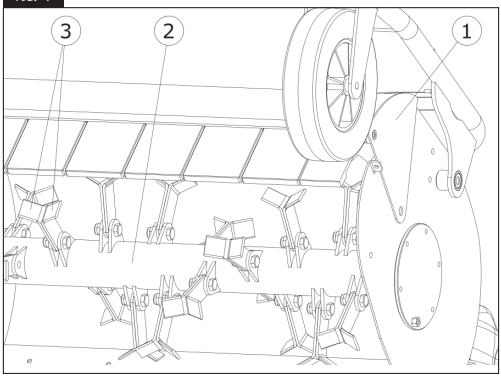

1. Protección basculante
2. Rotor
3. Cuchillos o flagelos

ATENCIÓN

Está absolutamente prohibido quitar o alterar los dispositivos de seguridad.

2.1. PICTOGRAMAS DE INSTRUCCIÓN Y SEGURIDAD

En la figura 6 se muestran los pictogramas adhesivos colocados en la máquina.
Es muy importante, para la prevención de accidentes, que estos sean siempre perfectamente legibles. Su cumplimiento sirve a Vuestra seguridad.
Si están dañados es obligatorio sustituirlos, solicitando el recambio original a la Empresa Fabricante.

2.1.1. MARCA CE

La máquina muestra la marca CE de conformidad (figura 5).

FIG. 5

BARBIERI Srl
36040 - Sossano
VICENZA ITALIA

Flail mower type:	G775
Year/Series No:	2015 / **********
Power (Kw @ rpm):	6,3 @ 3600
Mass (Kg.):	152

2.1.2. IDENTIFICACIÓN DEL MOTOR

Hacer referencia al respectivo manual de Uso y Mantenimiento.

2.2. DESCRIPCIÓN DE LOS MANDOS

Ver la figura 7.
1. Palanca mando toma de fuerza.
2. Palanca acelerador.
3. Palanca mando avance
4. Palanca marcha atrás
5. Interruptor detención motor.
6. Palanca de regulación altura de las estevas.
7. Palanca rotación lateral estevas.
8. Manubrio regulación altura de corte.
9. Dispositivo de bloqueo rotación ruedecilla.
10. Palancas marchas.
11. Palanca desembrague rueda izquierda.
12. Dispositivos de bloqueo accionamiento palanca de mando.
13. Palanca desembrague rueda derecha.

FIG. 6

OFF ON OFF

SX DX
L R
FRENI RUOTA
STEERING BRAKE - RADBREMSE

II
I

9900629

DANGER

BARBIERI Srl
36040 - Sossano
VICENZA ITALIA

Flail mower type:	G775
Year/Series No:	2015 / **********
Power (Kw @ rpm):	6,3 @ 3600
Mass (Kg.):	152

FIG. 7

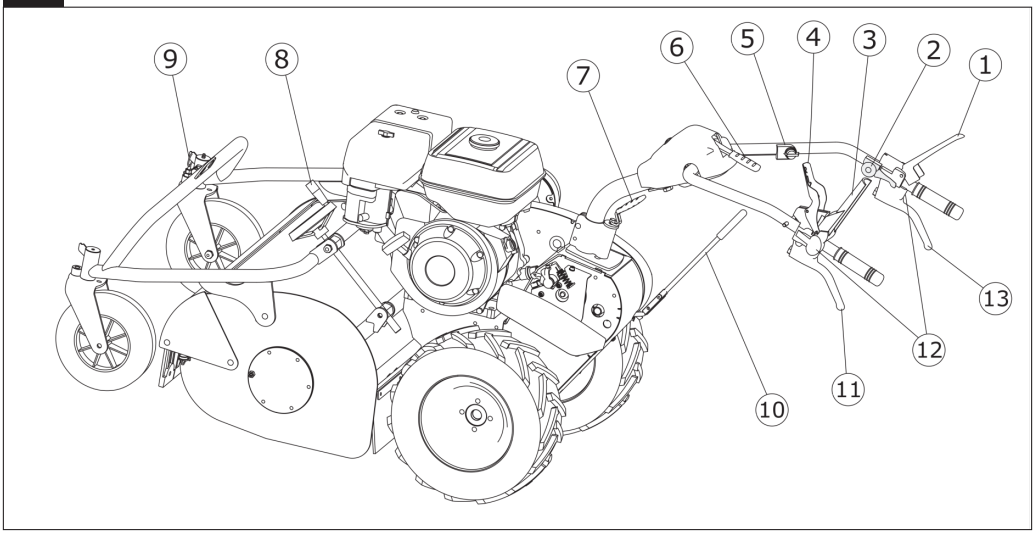

3. MOVILIZACIÓN, TRANSPORTE, DEPÓSITO

3.1 MOVILIZACIÓN

No levantar o transportar la máquina con el motor encendido.
Antes de realizar la movilización de la máquina volver a montar todas las protecciones de los accesorios precedentemente quitadas para las operaciones de mantenimiento.

3.2 TRANSPORTE

ATENCIÓN

Prestar máxima atención a la seguridad durante las operaciones de carga/descarga que se deberán realizar por personal cualificado.

Para transportar la máquina y sus accesorios fijarla al medio de transporte mediante cuerdas o cables.
Para el levantamiento de la máquina usar correas homologadas para levantar un peso superior de la máquina. Embragar la máquina pasando la correa por debajo de la caja de cambio entre el motor y las ruedas (fig. 8 y 9).

FIG. 9

3.3 DEPÓSITO

Antes del depósito se recomienda limpiar cuidadosamente toda la máquina y lubrificar adecuadamente todos los órganos mecánicos para protegerla del orín.
Antes de poner la máquina en depósito por largos períodos se debe operar de la siguiente manera:

- limpiar cuidadosamente la máquina;
- para reducir el peligro de incendio mantener el motor, el silenciador, el alojamiento de la batería y la zona de almacenamiento de la gasolina libres de hierba, hojas o grasa excesiva;
- dejar enfriar el motor antes de almacenar la máquina en cualquier lugar cerrado;
- colocar, en lo posible, la máquina en un local abierto sobre superficie plana y consistente;
- no almacenar la máquina con gasolina en el tanque en el interior de un edificio donde los vapores pueden alcanzar una llama libre o una chispa;
- si se debe vaciar el tanque del carburante realizar esta operación al aire libre;
- aparcar la máquina de manera de estable y eventualmente usar cuñas de bloqueo en las ruedas;
- proteger la máquina con una tela.

4. USO DE LA TRITURADORA DE SARMIENTOS

Es posible que algunos dispositivos que se describen en el manual no estén presentes en Vuestra máquina, en función del equipamiento elegido y del mercado al cual la máquina está destinado.

ATENCIÓN

Antes de usar la máquina leer las indicaciones suministradas en el capítulo "1.3 NORMAS DE SEGURIDAD" al inicio de esta publicación.

ATENCIÓN

Asegurarse que durante el trabajo todos los órganos de la máquina funcionen regularmente. Se recuerda que la mayor parte de los inconvenientes y de las averías que se pueden verificar durante el empleo de la máquina está causada por el aflojamiento de los órganos de fijación. Controlar con atención la máquina antes de usarla.

- Puesto que en la primera fase de vida útil de la máquina se produce un asentamiento general de todos los órganos mecánicos, es indispensable realizar los controles de la máquina con la máxima precaución.
- Antes del uso de la máquina, asegurarse que en el radio de acción de la misma no haya personas o animales.

FIG. 10

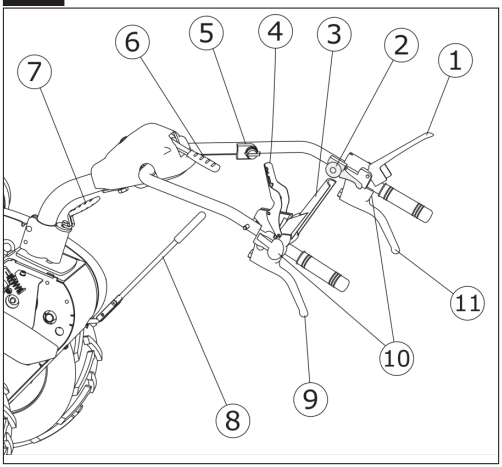

- No usar la máquina en caso de enfermedad, cansancio o bajo el efecto de fármacos, drogas o alcohol.
- Antes de usar la máquina familiarizarse con los mandos y aprender a apagar el motor rápidamente.
- La máquina se debe conducir sólo por un operador.

4.1. FUNCIONAMIENTO DE LOS MANDOS

Hacer referencia a la fig. 10

4.1.1. PALANCA MANDO EQUIPO

Palanca (1) liberada: desembrague equipo.
Palanca (1) bajada: el rotor (fig. 4 pos. 2) inicia a girar.
Presionar el pulsador de desbloqueo (10) para liberar la palanca y bajar gradualmente la palanca (1).

4.1.2. PALANCA MANDO ACELERADOR

Palanca (2) hacia arriba: número mínimo de revoluciones del motor.
Palanca (2) hacia abaja: número máximo de revoluciones del motor.

4.1.3. PALANCA AVANCE

Palanca (3) liberada: la máquina permanece detenida.
Palanca (3) bajada: la máquina avanza.
Presionar el pulsador de desbloqueo (10) para liberar la palanca y bajar gradualmente la (3). Simultáneamente acelerar el motor.

4.1.4. PALANCA MARCHA ATRÁS

Para proceder marcha atrás, bajar la palanca (4) junto a la palanca (3): detener la máquina liberando la palanca (3), luego tener presionado el pulsador de desbloqueo (10) y bajar las palancas (3) y (4).

4.1.5. INTERRUPTOR DE STOP

Posición "ON": el motor se puede poner en marcha.
Posición "OFF": el motor se apaga. Si el motor está apagado no se puede poner en marcha.

4.1.6. PALANCA DE REGULACIÓN ESTEVAS

Teniendo alzada la palanca (6) se puede regular la altura de las estevas de guía.

4.1.7. PALANCA DE REGULACIÓN LATERAL ESTEVAS

Permite desbloquear la columna de dirección y girarla lateralmente de aproximadamente 25°.
Bajar la palanca para que el perno se levante liberando la columna de dirección. Colocar la columna de dirección de la manera deseada y levantar el pomo para hacer entrar el perno en el agujero.
Después de cada regulación o rotación de las

estevas, asegurarse que los órganos de seguridad respondan completamente a su función.

4.1.8. PALANCAS MARCHAS

La palanca de marchas permite elegir entre las dos velocidades disponibles y en punto muerto (central).
En marcha atrás, las dos marchas no tienen ninguna influencia sobre la velocidad que es fija (pág. 6).
Para desplazar la trituradora de sarmientos en punto muerto es igualmente necesario bajar la palanca de avance (3).

4.1.9. PALANCAS DESEMBRAGUE RUEDA IZQUIERDA/DERECHA

Con las palancas (9) y (11) se puede dirigir la trituradora de sarmientos de manera fácil.
Palanca liberada: rueda en tracción;
Palanca en la mitad de carrera: rueda libre, no transmite el movimiento;
Palanca en final de carrera: rueda bloqueada (frenada) sin movimiento;
Presionar hasta fin de carrera (fig. 18 pos. c) la palanca (9) o (11) para obtener un cambio de dirección repentino y forzoso. Para dirigir la máquina más suavemente presionar las palancas (9) o (11) hasta la mitad de su carrera (fig. 18 pos. b) para desvincular la rueda de la transmisión y dejar la motricidad a la otra.

4.1.10. REGULACIÓN ALTURA DE CORTE

Con el manubrio (1) de la fig. 11 se puede regular la altura de corte de mm. 30 a mm. 160.

4.1.11. BLOQUEO RUEDAS GIRATORIAS

Actuando en los pernos (2) de la fig. 11 se pueden hacer giratorias las dos ruedecillas delanteras o bloquearlas en posición de avance rectilíneo.
La posición bloqueada ayuda a mantener la dirección de trabajo en los planos inclinados.

FIG. 11

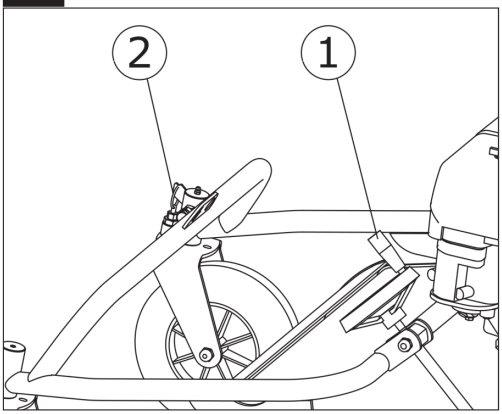

anillo desenganciado = ruedacillas giratoria

FIG. 12

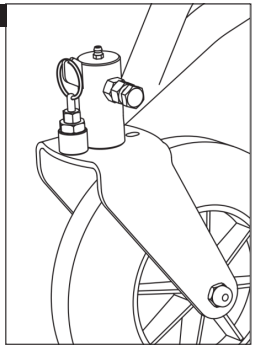

anillo enganciado = ruedecilla bloqueada

FIG. 13

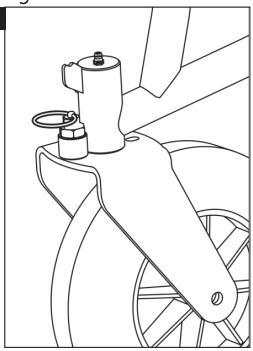

4.2. PUESTA EN MARCHA DEL MOTOR

NOTA: Para todas las informaciones correspondientes al motor hacer referencia al respectivo manual de Uso y Mantenimiento del motor.

a. Asegurarse que todas las palancas de mando estén libres como en la fig. 9.
b. Abrir el grifo del carburante en el motor.
c. Colocar el interruptor de arranque en 'ON' (fig. 9, part. 1).
d. Acelerar levemente girando la palanca del acelerador 1/4 de giro (fig. 9, part. 2).
e. Colocar la palanca del starter del motor de acuerdo a la necesidad. Hacer referencia al manual de Uso y Mantenimiento del motor.
f. Empuñar la manija de arranque del motor y dar un tirón enérgico. Con el motor en marcha acompañar la manija hasta el rebobinado completo de la cuerda. Hacer referencia al manual de Uso y Mantenimiento del motor. Si el motor no arranca después de 3 intentos, controlar los puntos b, c, d, e.

g. Volver a colocar la palanca del starter del motor en la posición de marcha apenas se siente que el motor comienza a funcionar de manera irregular o tiende a apagarse.
h. Llevar la palanca del acelerador (2) al mínimo y dejar calentar el motor.

Para una correcta lubrificación del motor a gasolina se recomienda no trabajar de manera continua con pendencias superiores a 25°. Hacer referencia al manual del motor.
No dejar el motor en marcha en un local cerrado. ¡Los gases de descarga son venenosos!

PELIGRO

Está absolutamente prohibido quitar y/o modificar las protecciones en la máquina.

4.3. USO DE LA MÁQUINA

- Trabajar siempre el terreno transversalmente respecto a la pendiente, nunca en subida o en bajada;
- asegurarse siempre de los puntos de apoyo en las pendientes;
- actuar con máxima precaución en el cambio de dirección en las pendientes;
- no trabajar en pendientes excesivamente empinadas.

Una vez alcanzada la zona de trabajo, para hacer operativa la máquina, es necesario:

- realizar siempre el relleno de carburante en zona bien aireada; no fumar durante esta operación. El carburante es altamente inflamable y siempre se debe conservar en recipientes idóneos para este uso;
- controlar que todos los tornillos y las tuercas estén ajustados hasta el fondo;
- poner en marcha el motor en un lugar abierto. Durante el arranque del motor no levantar la máquina;
- regular la altura de corte de acuerdo a la necesidad.

PELIGRO

Está absolutamente prohibido usar la máquina con el rotor en movimiento sobre una superficie de gravas, piedras u otros objetos duros que se puedan tirar al aire.

Nota: Las palancas (1) y (3) funcionan también como dispositivo de detención de emergencia; ante esta eventualidad, liberando las palancas se determina la detención inmediata del movimiento de la máquina y del equipo (el motor permanece encendido).

ATENCIÓN

Siempre detener el motor antes de realizar cualquier operación o regulación en los utensilios.

4.4. DETENSIÓN DEL MOTOR

a. Llevar el motor al número mínimo de revoluciones mediante la palanca del acelerador (fig. 14, part. 2).
b. Colocar en “OFF” el interruptor de arranque (1).
c. Cerrar el grifo del carburante (si está instalado) si la máquina debe permanecer inactivo por largo tiempo.

FIG. 14

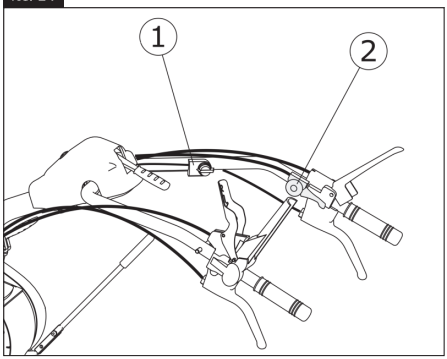

5. MANTENIMIENTO

Para operaciones de mantenimiento y/o revisión emplear exclusivamente recambios originales para garantizar la fiabilidad máxima del producto.
Para encargar los recambios indicar siempre el número de matrícula de la máquina y el código de la pieza que se debe sustituir.
Dirigirse a nuestros centros de asistencia para realizar el mantenimiento extraordinario donde se requiere sustituir o reparar partes distintas de los materiales de consumo. Como ejemplo se consideran partes de consumo: aceite, filtros, flagelos, correas, etc.

5.1. MOTOR

Respetar escrupulosamente las normas contenidas en el respectivo manual de Uso y Mantenimiento.

5.2. CAJA DE CAMBIO

5.2.1. RODAJE

Después de las primeras 50 horas de trabajo se recomienda sustituir el aceite (fig. 15):

a. quitar la rueda izquierda;
b. quitar las partes de la máquina hasta llegar al tapón;
b. sacar el tapón de la carga de aceite (1);
c. quitar el tapón de descarga (2) de la parte inferior de la caja de cambio y sacar el aceite, luego volver a poner el tapón (2);
d. introducir l. 0,9 de aceite nuevo Eni Rotra MP SAE 80W-90 con la ayuda de un embudo con prolongador; el agujero de carga del aceite también cumple la función de nivel.
e. esperar la salida del aceite en exceso y volver a colocar el tapón (1).

FIG. 15

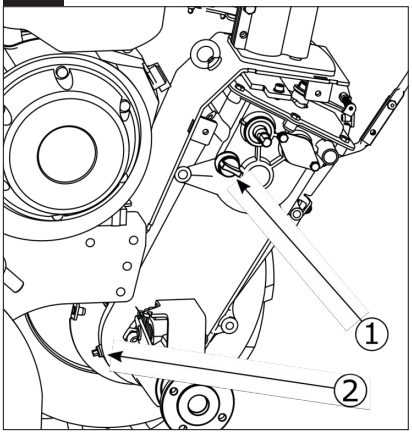

5.2.2. CADA 30 HORAS DE TRABAJO

a. Controlar el nivel del aceite de la caja de cambio; para esto aflojar el tornillo (2) fig. 15. Rellenar y dejar salir el aceite en exceso. Al final volver a colocar el tapón.

NOTA: El control de nivel se debe realizar con el motor frío y la máquina en plano.

b. Engrasar los puntos que se indican en la fig. 16.
c. Controlar y, si es necesario, registrar las transmisiones:

FIG. 16

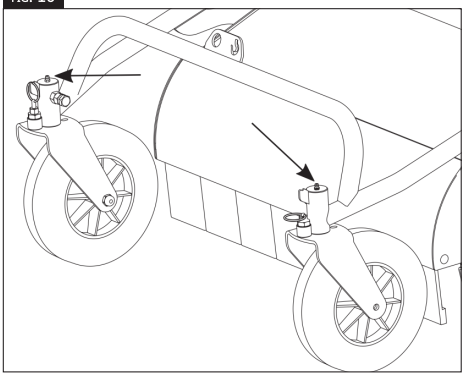

- la funda (1) de la transmisión de avance de la palanca (1) de la fig. 10 no debe hacer juego (fig. 17). Con el tiempo el cable de acero podría sufrir un alargamiento. Ajustar el juego que se crea destornillando el tornillo de registro (2).

PELIGRO

En la regulación, superar más allá el ajuste del juego reduce la capacidad de frenado de la máquina.

FIG. 17

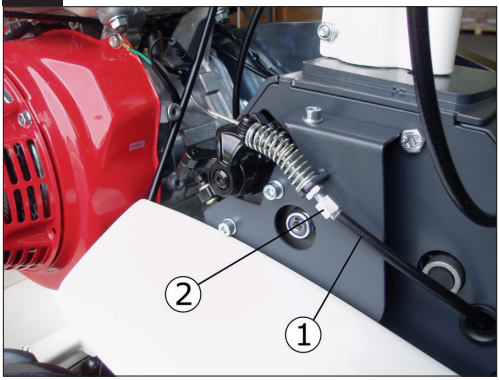

- los cables de las palancas (9) y (11) de la fig. 10 se deben registrar para que las palancas mismas liberen las ruedas a mitad de su carrera (fig. 18 posición b).

FIG. 18

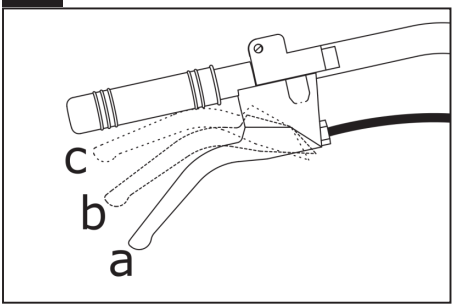

- el cable de la palanca de avance (fig. 10 n. 3) se debe registrar cuando la máquina fatiga en avanzar actuando en el tornillo de registro. Destornillar el registro para restablecer la tensión en el cable y bloquear el registro con la contratuerca;
- el cable de accionamiento del rotor de la palanca (1) fig. 10 se debe registrar actuando en el tornillo de registro (1) de la fig. 19.

FIG. 19

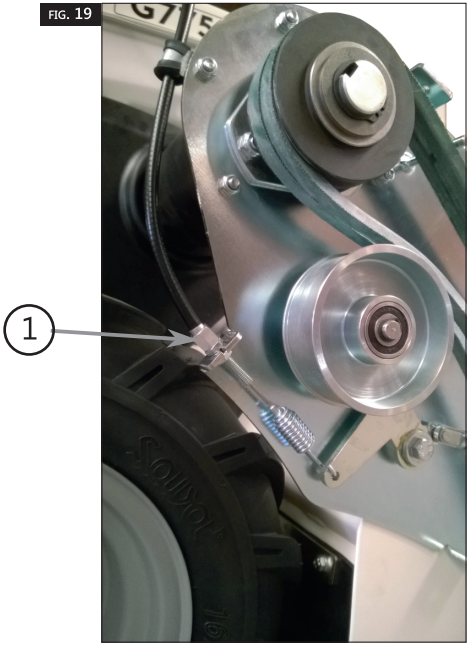

Para obtener la tensión correcta desenganchar el freno de la posición B indicada en la fig. 20. Mantener presionada la palanca (1) de la fig. 10 contra el pomo. Controlar, presionando con un dedo, que las correas tengan una amplitud de 10 mm. como se indica en la fig. 20 pos. A.

FIG. 20

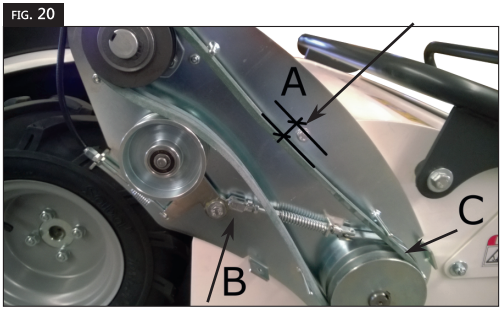

Para volver a colocar el tirante del freno la palanca (1) fig. 10 debe permanecer presionada contra el pomo. Tener con una mano el ferodo del freno C (fig. 20) bien adherente a la polea. Desde esta posición el agujero de la horquilla (punto B fig. 20) debe estar en correspondencia con el agujero de la palanca polea. Eventualmente realizar la alineación de los agujeros destornillando/atornillando la horquilla en el asta fileteada. Introducir el perno en forma de clip y liberar la palanca en la esteva.

5.2.3. CADA 300 HORAS DE TRABAJO

Sustituir el aceite de la caja de cambio siguiendo las instrucciones indicadas en el párrafo "5.2.1 Rodaje".

6. ELIMINACIÓN

Una vez alcanzado el final de la vida útil técnica y operativa la máquina se debe convertir en inutilizable, en condiciones de no poder ser más usada con las finalidades para las cuales ha sido proyectada y fabricada.
En caso de eliminación, respetar las leyes de anticontaminación vigentes y llevar este producto a los lugares de recogida designados por el Ayuntamiento. Para ulteriores detalles contactar a la administración local o al punto de recogida más cercano.
BARBIERI S.R.L. no se asume ninguna responsabilidad por daños a personas, animales domésticos o cosas derivados del reutilizo de partes individuales de la máquina para funciones o situaciones de montaje distintos de los originales.

7. NORMAS DE LA GARANTÍA

- La empresa fabricante garantiza la máquina que se describe en el certificado de garantía exento de vicios y defectos tanto de material como de fabricación.
- La empresa fabricante garantiza por 24 meses la máquina desde la fecha de entrega (12 meses para empleo profesional) y dentro de este período se compromete a reparar o sustituir gratuitamente las partes que podrían presentar reconocidos defectos de fabricación. De todas maneras se atribuirán el costo de los lubrificantes y de los materiales de consumo.
- Controlar en el momento del recibimiento que la máquina esté íntegra y completa.
- Eventuales reclamos se deberán presentar por escrito dentro de 8 (ocho) días del recibimiento de la máquina.
- Por lo que se refiere a la garantía del motor, responde directamente la Casa fabricante.
- No están sujetos a garantía la instalación eléctrica, las lámparas, la batería, los neumáticos, las guarniciones, los discos de fricción y las piezas de consumo cuyo desgaste es debido al uso o a rendimientos particulares.
- La mano de obra está completamente a cargo del comprador como así también eventuales gastos de expedición, envío de recambios e inspección solicitado por el cliente y aceptado por la Sociedad.
- Las sustituciones o reparaciones de las partes en garantía de ninguna manera alargarán los términos de la misma.
- Las partes de recambio sustituidas en garantía, se deberán restituir, si se solicita, a la empresa fabricante dentro del término máximo de 30 días de su sustitución, de no cumplir decae la garantía misma.
- La responsabilidad de la empresa fabricante no se considera extendida a daños causados a personas o cosas durante el uso del medio aunque si dependen de eventuales defectos o vicios de fabricación. Por consiguiente no se reembolsarán los pedidos de resarcimiento de daños directos o indirectos.
- La garantía decae si:
  - se han alterado los números de identificación de la máquina;
  - si se han quitado los dispositivos de seguridad;
  - el comprador no ha cumplido puntualmente con las obligaciones contractuales de pago;
  - el montaje no ha sido realizado por personal autorizado de la empresa proveedora;
  - se han realizado modificaciones o reparaciones sin la autorización de la empresa proveedora.
  - el daño es imputable al insuficiente mantenimiento;
  - en caso de daños derivados de un uso inadecuado de la máquina.
- Ante cualquier pleito es competente el Foro de Vicenza. Esta competencia no se puede derogar por ninguna razón de contingencia, accesoriedad o conexión de litigio.

Declaración de conformidad CE

BARBIERI srl
Via Seccalegno, 23
36040 SOSSANO (Vicenza) ITALIA

Declara bajo su propia responsabilidad que la máquina que se indica a continuación está en conformidad con los requisitos esenciales de seguridad y tutela de la salud que se indican en las directivas comunitarias y en las normas armonizadas mencionadas a continuación.

Tipo:
Modelo:
Marca:
Chasis:
Producida en el año:
Potencia instalada (Kw):

Directivas:

Normas armonizadas consultadas:

Sossano, el (fecha del documento de expedición)

El responsable y poseedor
del fascículo técnico
Giampaolo Barbieri
c/o BARBIERI srl

V

V