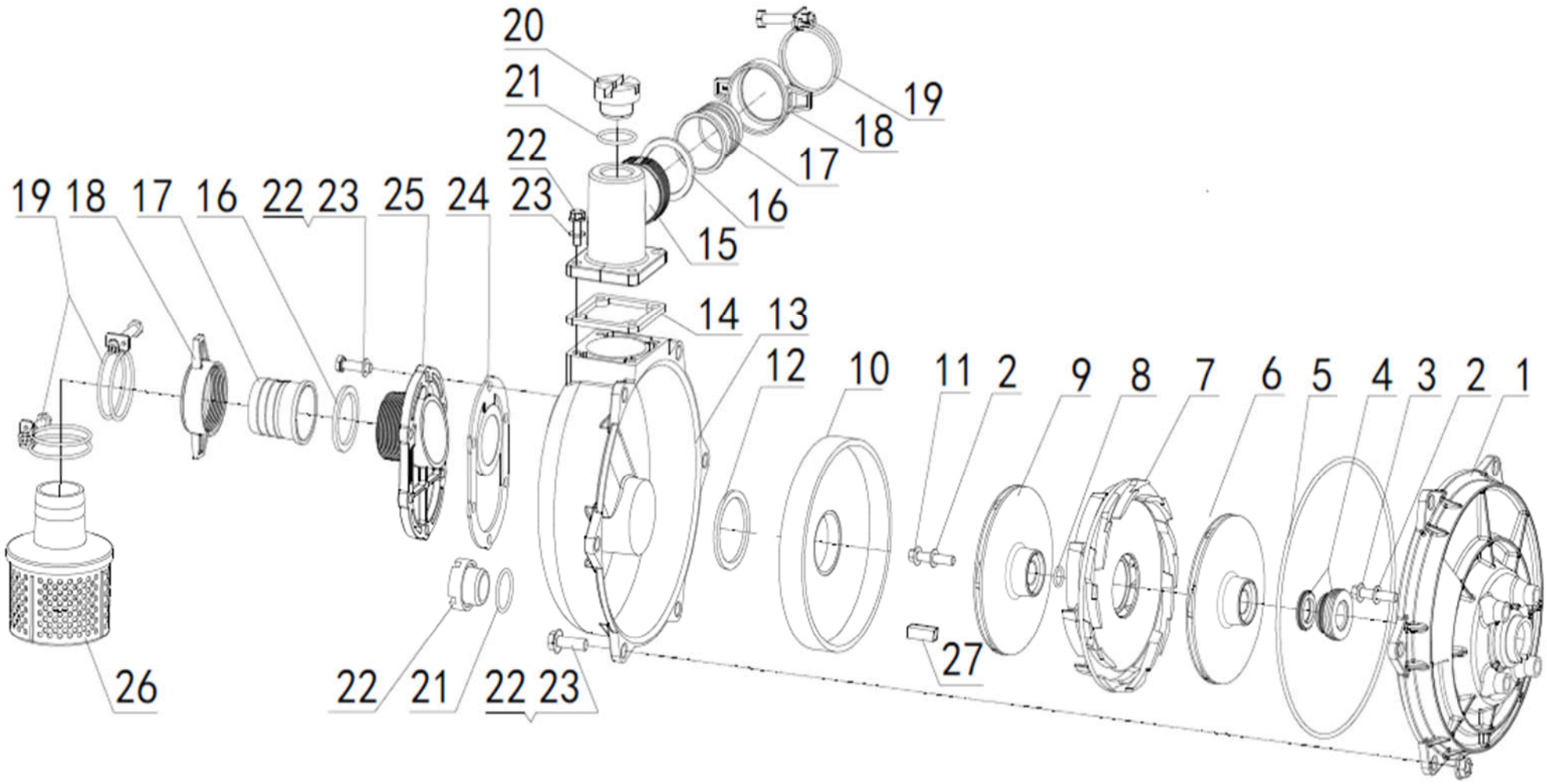
20
21
22
19
18
17
16
15
14
13
12
10
11
2
9
8
7
6
5
4
3
2
1
19
18
17
16
22
23
25
24
23
26
22
21
22
23
27

POSICION	REFERENCIA	DESCRIPCIÓN	QTY
1	YP-50-1	TAPA INTERIOR	1
4	YP-50-4	SELLO MECANICO	1
5	YP-50-5	JUNTA TAPA	1
6	YP-50-6	TURBINA INTERIOR	1
7	YP-50-7	DIFUSOR TURBINA	1
8		JUNTA	1
9	YP-50-9	TURBINA EXTERIOR	1
10	YP-50-10	DIFUSOR TURBINA	1
12	YP-50-12	JUNTA DFUSOR	1
13	YP-50-13	CUERPO BOMBA EXTERIOR	1
14	YP-50-14	JUNTA CODO SALIDA	1
15	YP-50-15	CODO SALIDA	1
16	D-01	JUNTA 2 “	2
17-18	V-RACORD-AM	RACORD COMPLETO 2 “	2
20-21	YP-50-20-21	TAPON LLENADO	2
24	YP-50-24	VALVULA ADMISION	**1**
25	YP-50-25	RACORD ADMISION	**1**
26	V-FILTRO-02	FILTRO ASPIRACIÓN 2 “	**1**
27	YP-50-27	CHAVETA	**1**